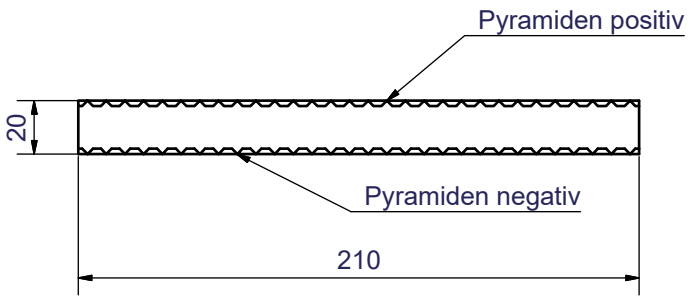

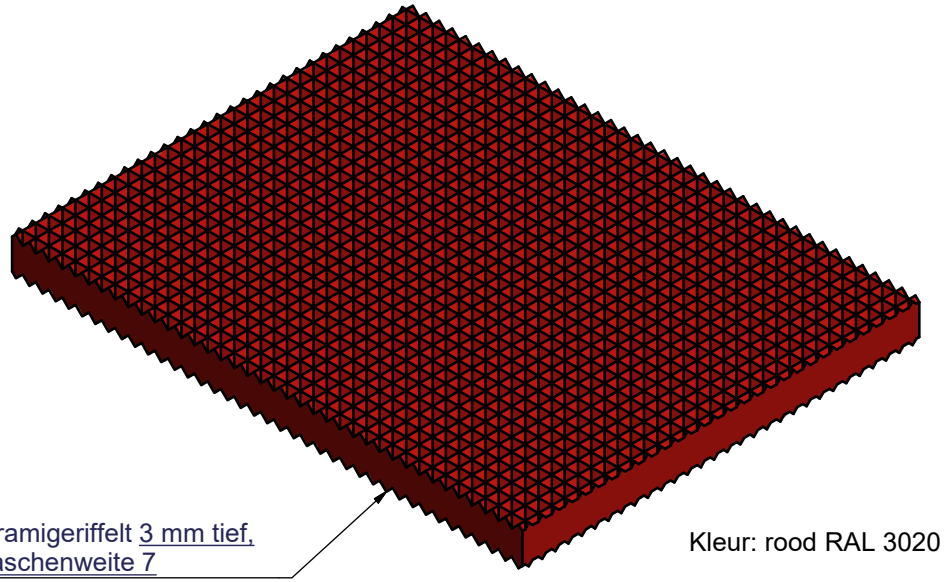

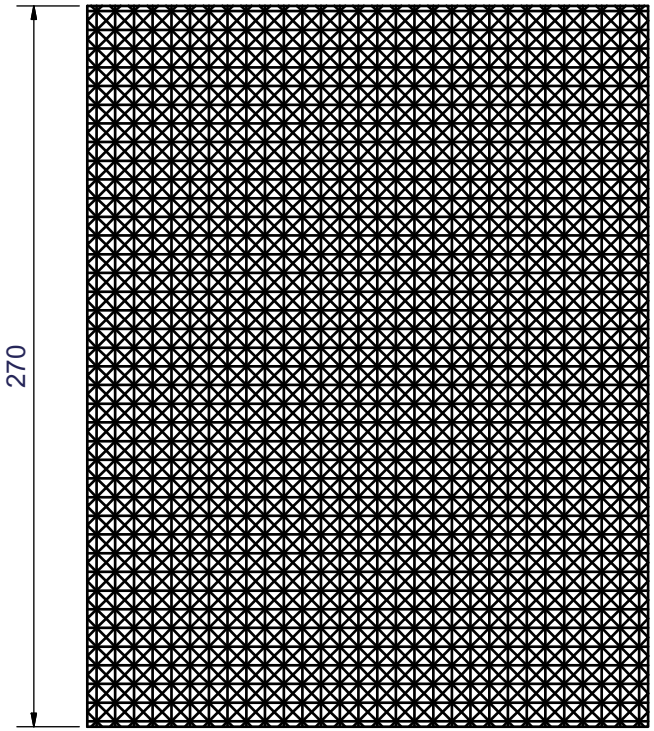

Rubberen matten - dikte 20 mm
Artikel 11005 = 4 stuks

A-A (1 : 2)

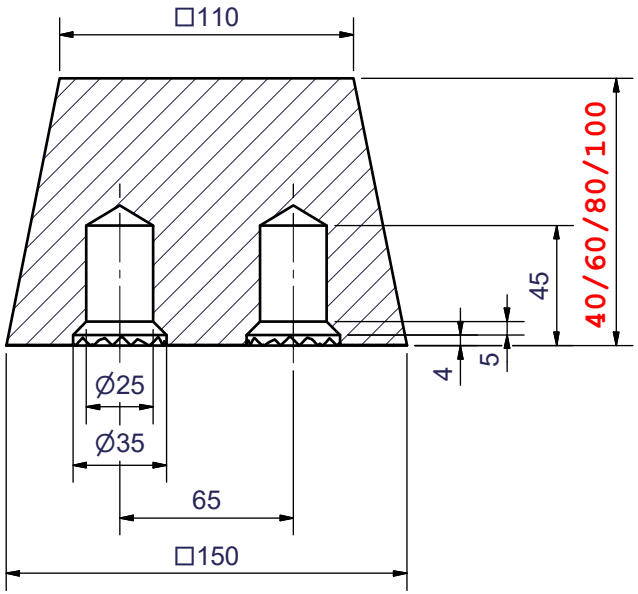

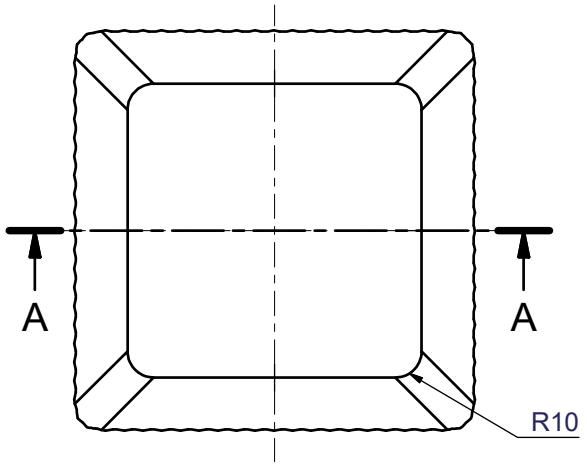

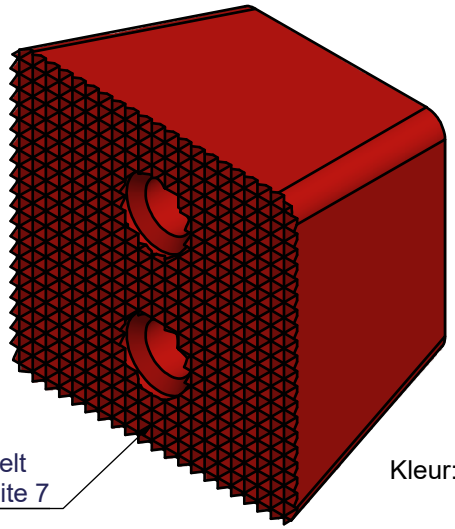

pyramidenförmig geriffelt
3 mm tief, Maschenweite 7

Kleur: rood RAL 3020

Rubberen opnameblokken = 4 stuks

Hoogte 40 mm artikel 11102
Hoogte 60 mm artikel 11001
Hoogte 80 mm artikel 11000
Hoogte 100 mm artikel 11004

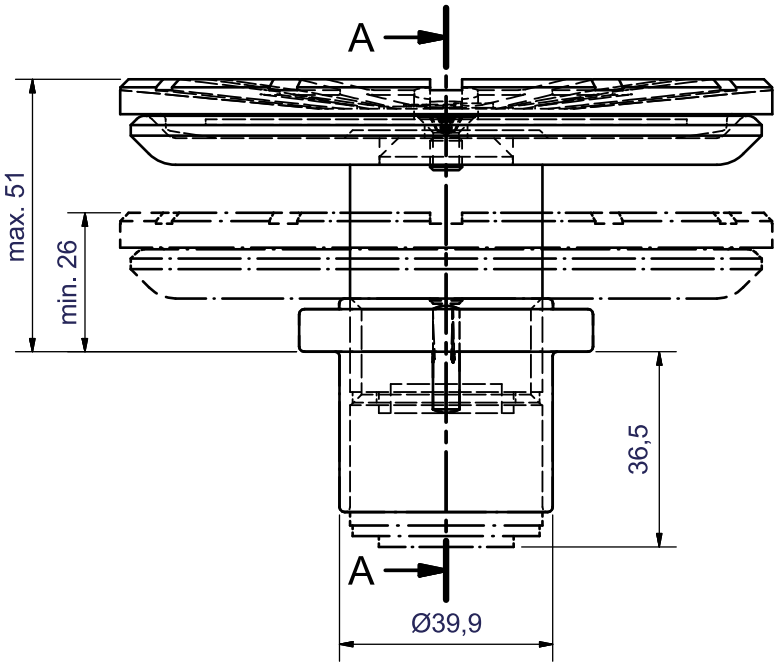

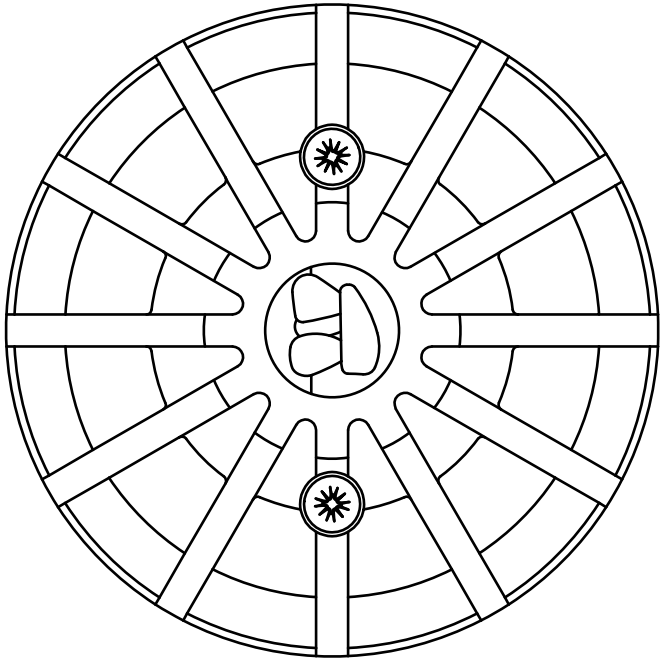

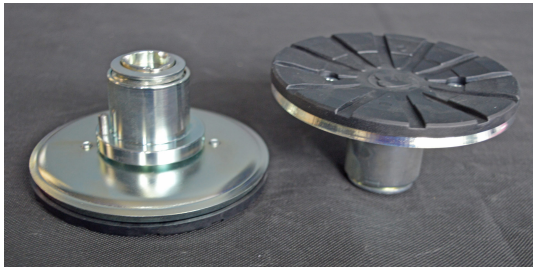

Belasting
max. 875 kg/stuk

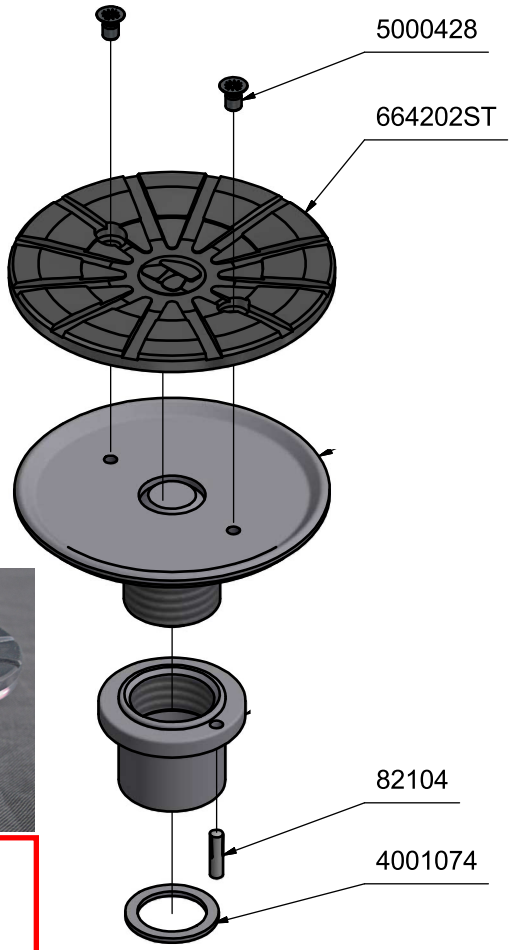

AUTOP STENHOJ UPLIFTING COMPANY	DIN ISO 2768 m - K	Blattgröße A3	Maßstab 1 : 1	Masse 1,04 kg

Steek-opnames Ø 120/70/95
Artikel 29265 = 1 stuk

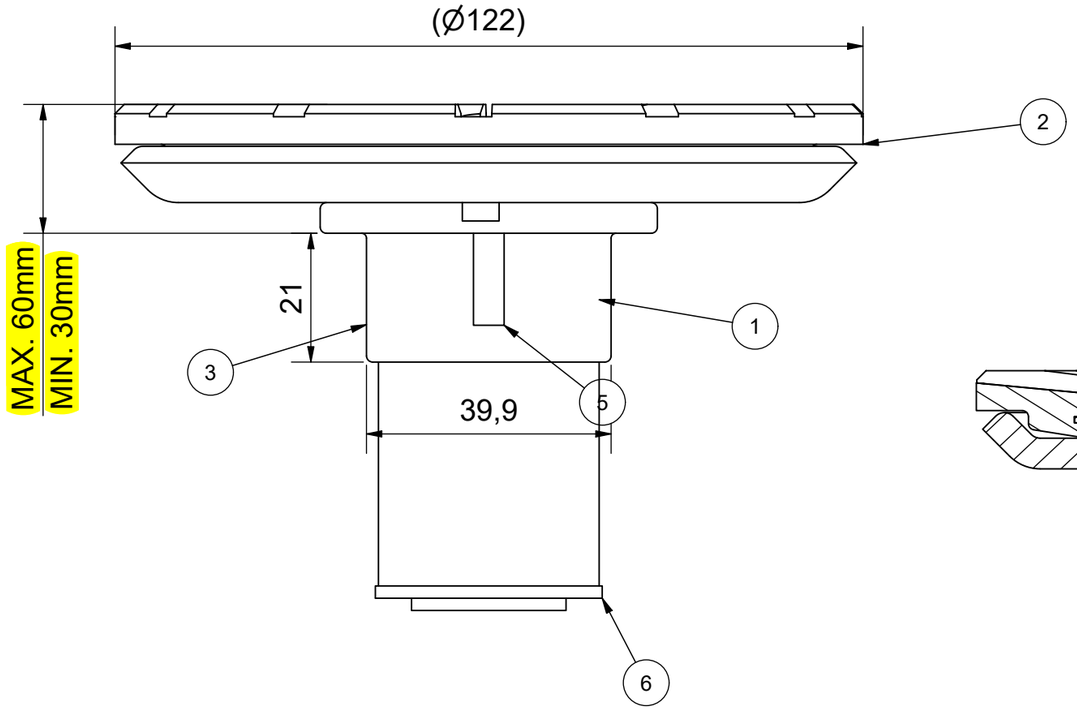

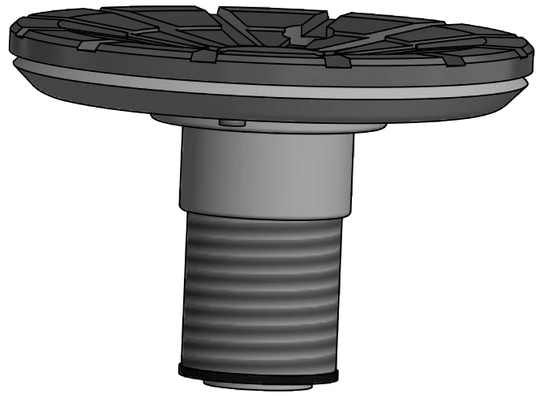

B-B (1 : 1)

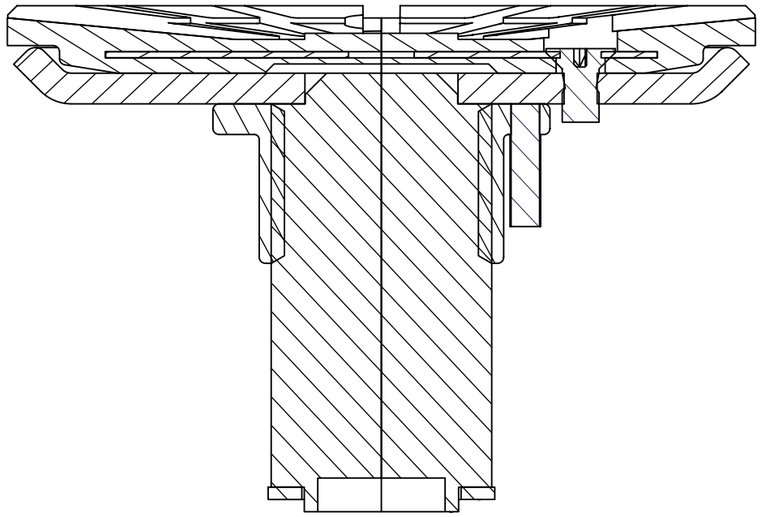

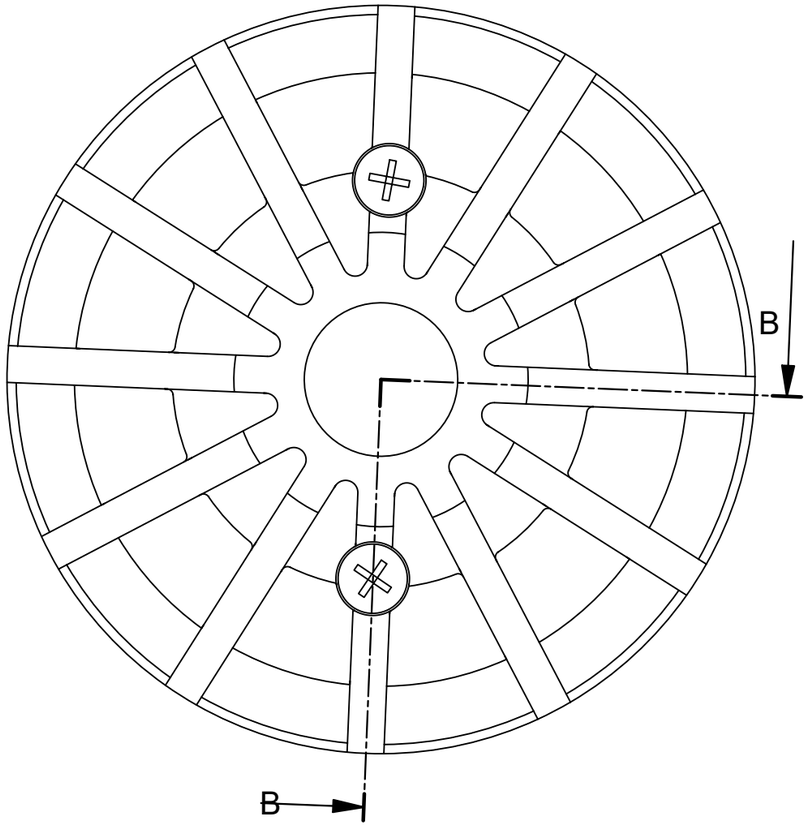

Belasting
max. 875 kg/stuk

Steek-opname
Artikel 777112 = 1 stuk

UPLIFTING COMPANY
AUTOP STENHOJ

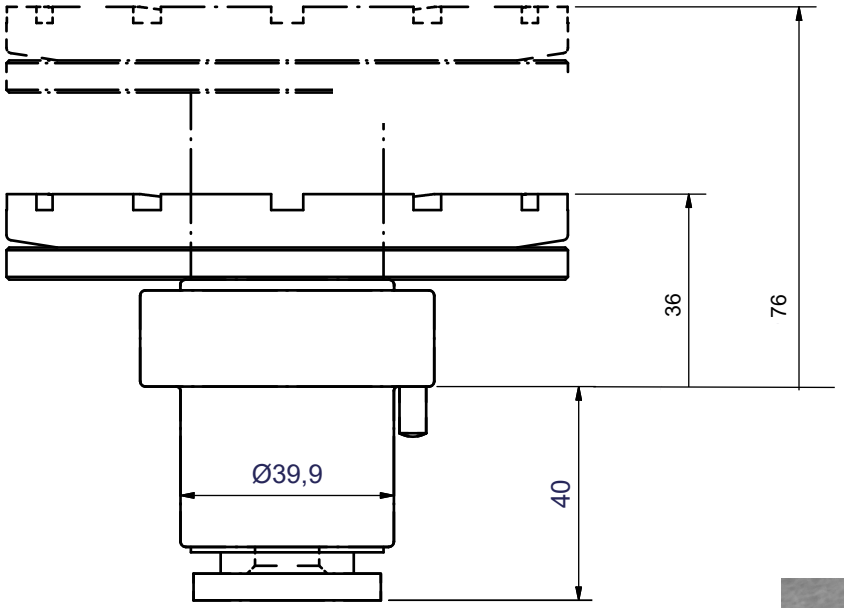

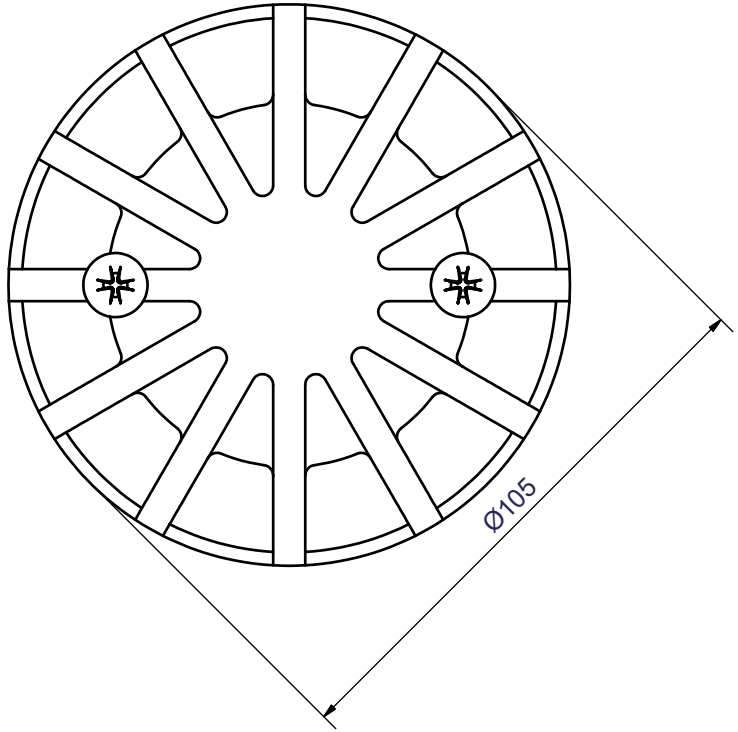

Belasting
max. 875 kg/stuk

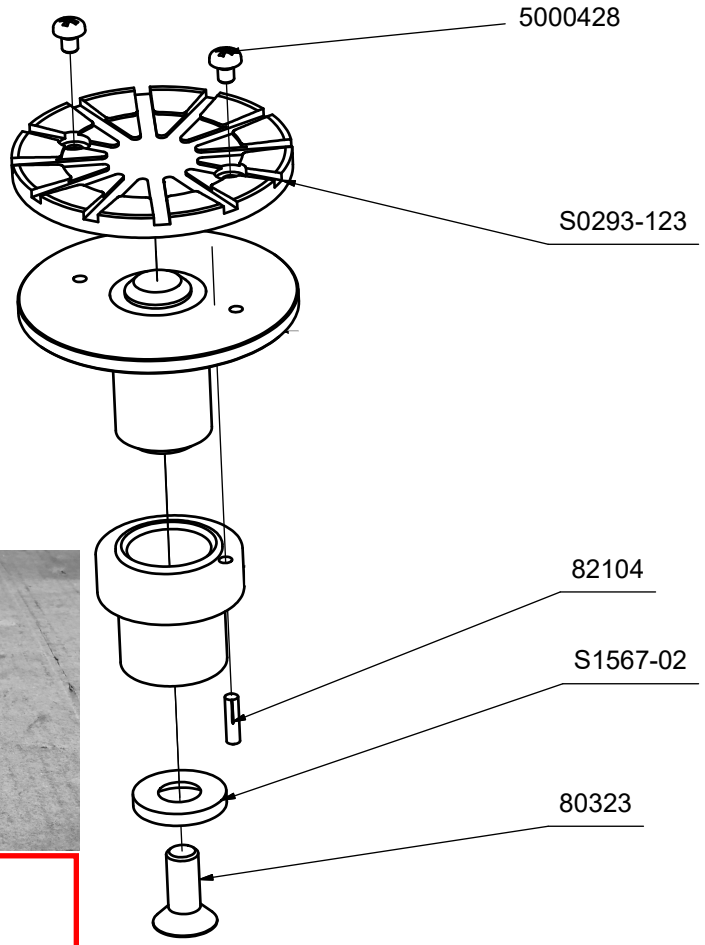

AUTOP STENHOJ (UPLIFTING COMPANY)	DIN ISO 2768 m - K	Blattgröße A3	Maßstab 1 : 1
			Masse

Steek-opname Ø 105/80/120
Porsche
Artikel 11048 = 1 stuk

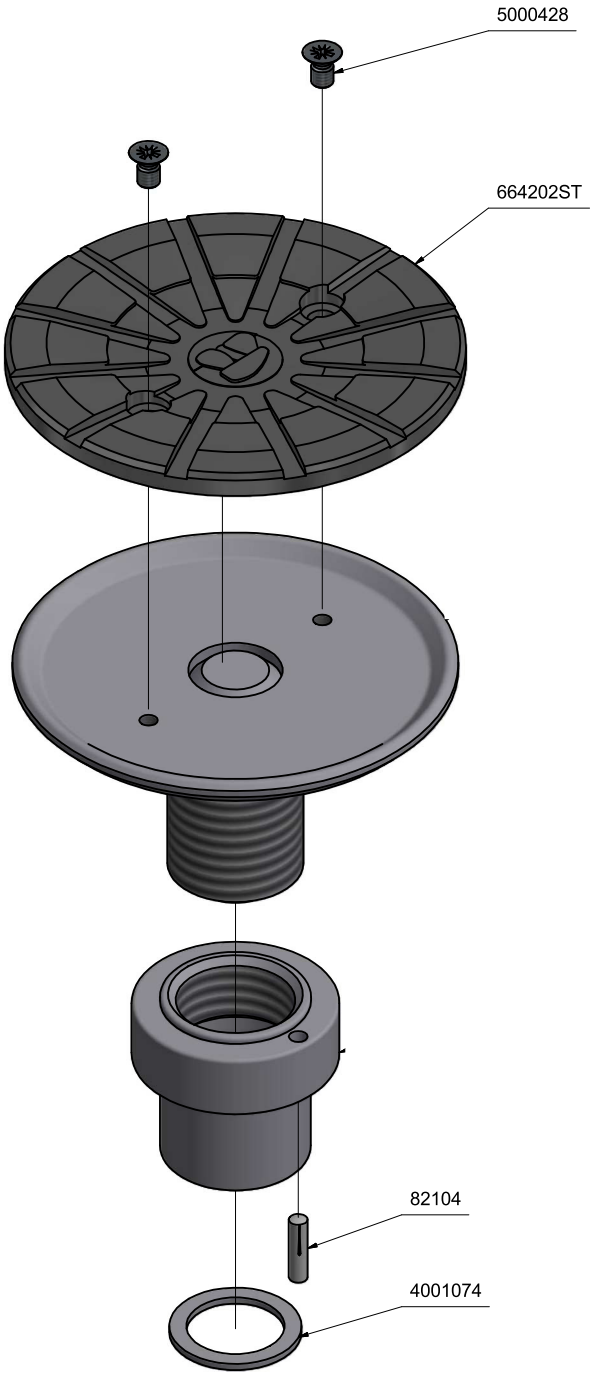

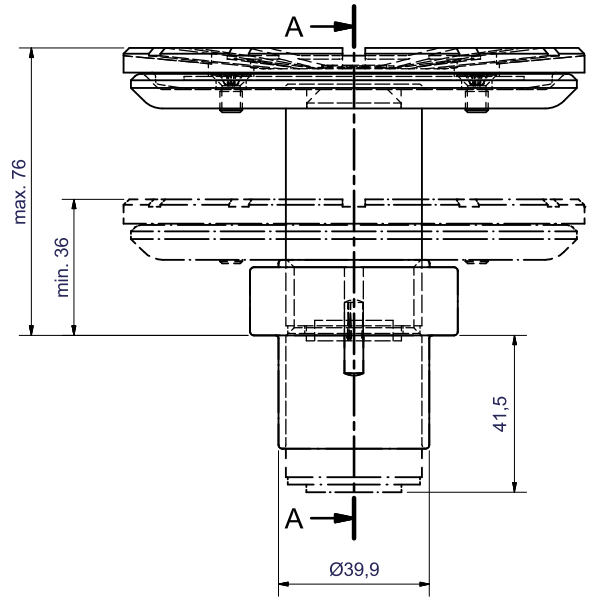

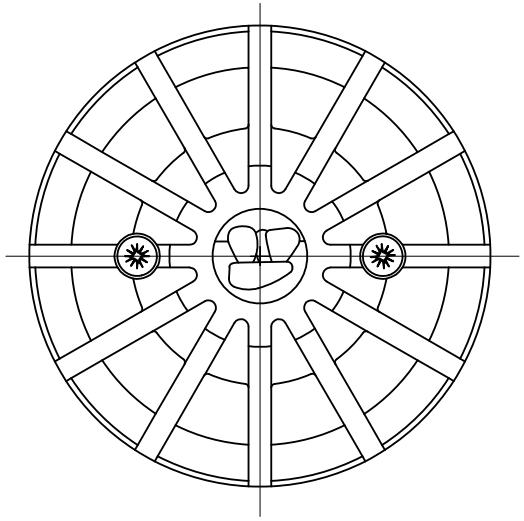

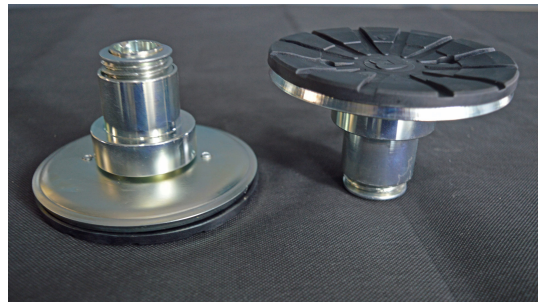

Belasting
max. 875 kg/stuk

AUTOP STENHOJ (UPLIFTING COMPANY)	DIN ISO 2768 m - K	Blattgröße A2	Maßstab 1 : 1
			Masse 1,27 kg

Steek-opname - Ø 120/95/135
Artikel 11027 = 1 stuk

A-A (1 : 1)

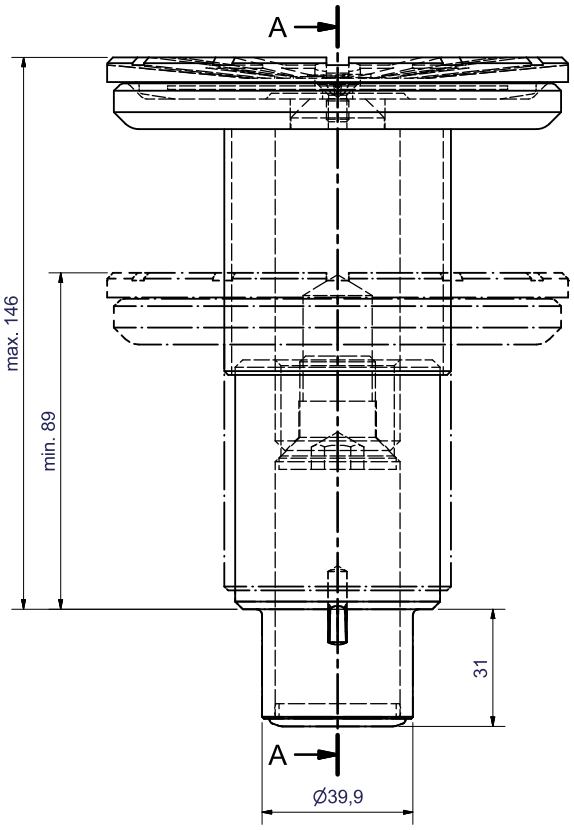

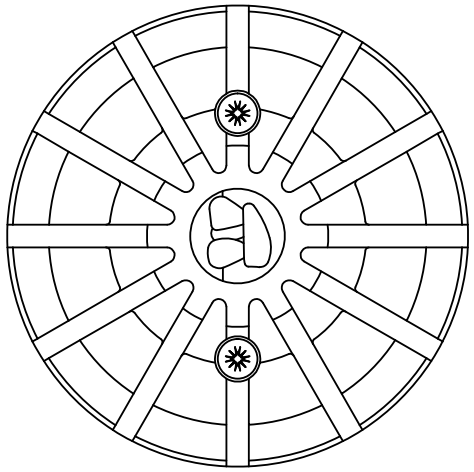

Belasting

max. 1625 kg/stuk

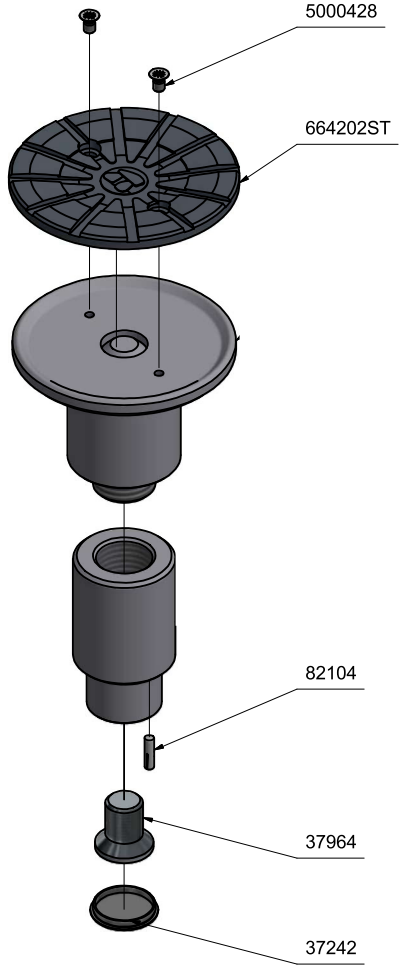

Achtung:
Schraube Art.-Nr. 37964 mit Kleber mittelfest AN302-42 einkleben!

unbemaßte Werkstückkanten DIN 6784
+0,5 -0,5

AUTOP STENHOJ UPLIFTING COMPANY	DIN ISO 2768 m - K	Blattgröße A2	Maßstab 1 : 2
			Masse 2,44 kg

Steek-opname Ø 120/135/195
Artikel 11028 = 1 stuk

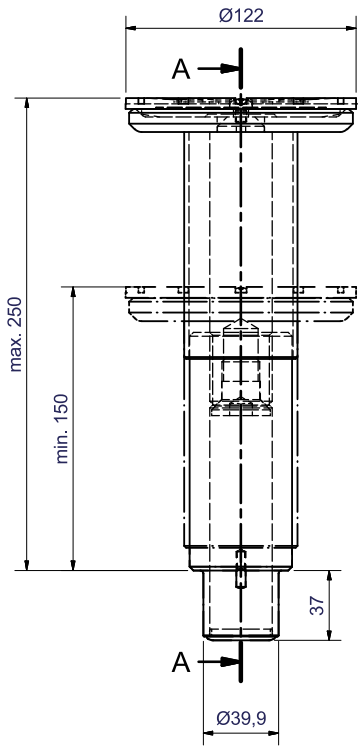

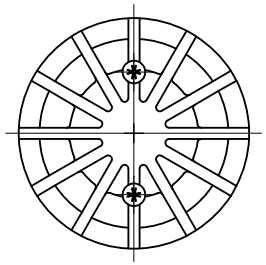

Belasting
max. 1625 kg/stuk

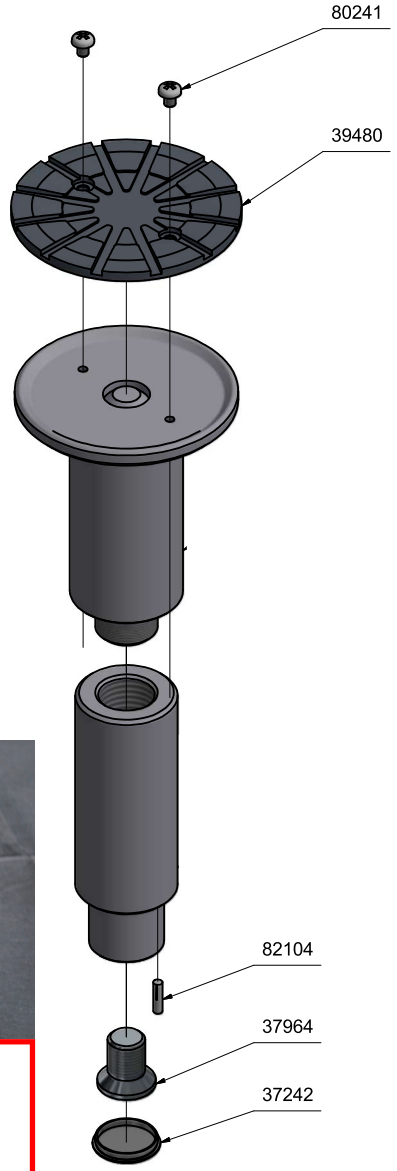

Achtung:
Schraube Pos. 4 mit Kleber mittelfest AN302-42 einkleben!

unbemaßte Werkstückkanten DIN 6784
+0,5 -0,5

AUTOP STENHOJ (UPLIFTING COMPANY)	DIN ISO 2768 m - K	Blattgröße A2	Maßstab 1 : 2
			Masse 3.75 kg

Steek-opname Ø 120/195/300
Artikel 11029 = 1 stuk

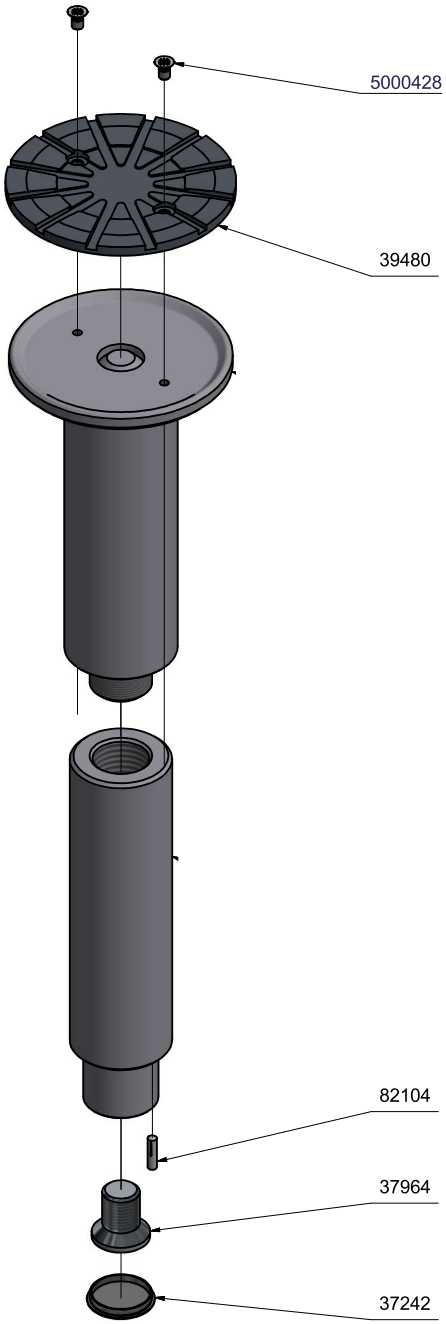

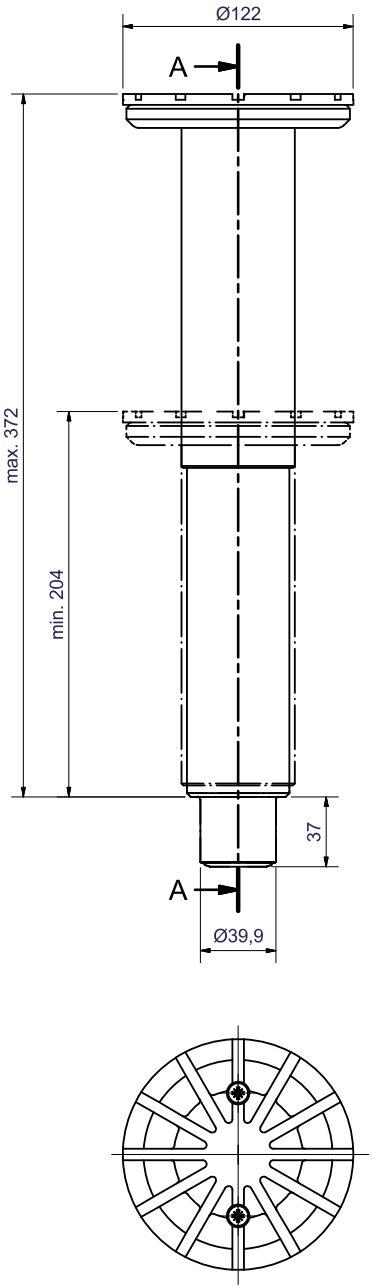

Belasting
max. 1625 kg/stuk

Achtung:
Schraube Art.-Nr. 37964 mit Kleber mittelfest AN302-42 einkleben!

unbemaßte Werkstückkanten DIN 6784

+0,5 -0,5

AUTOP STENHOJ UPLIFTING COMPANY	DIN ISO 2768 m - K	Blattgröße A2	Maßstab 1 : 2	Masse 4,93 kg

Steek-opname Ø 120/255/420
Artikel 11030 = 1 stuk

777147 R01

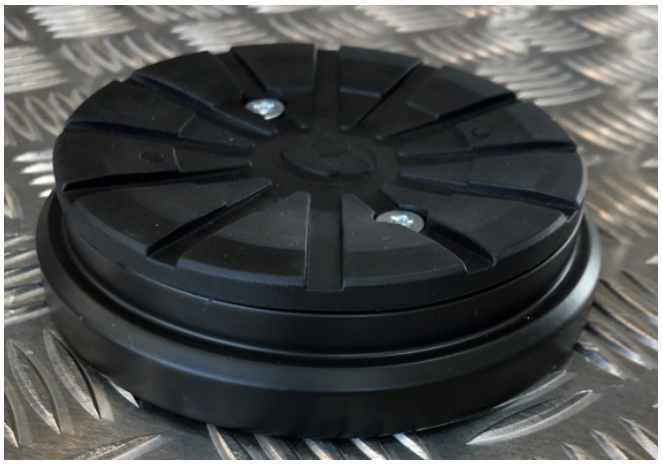

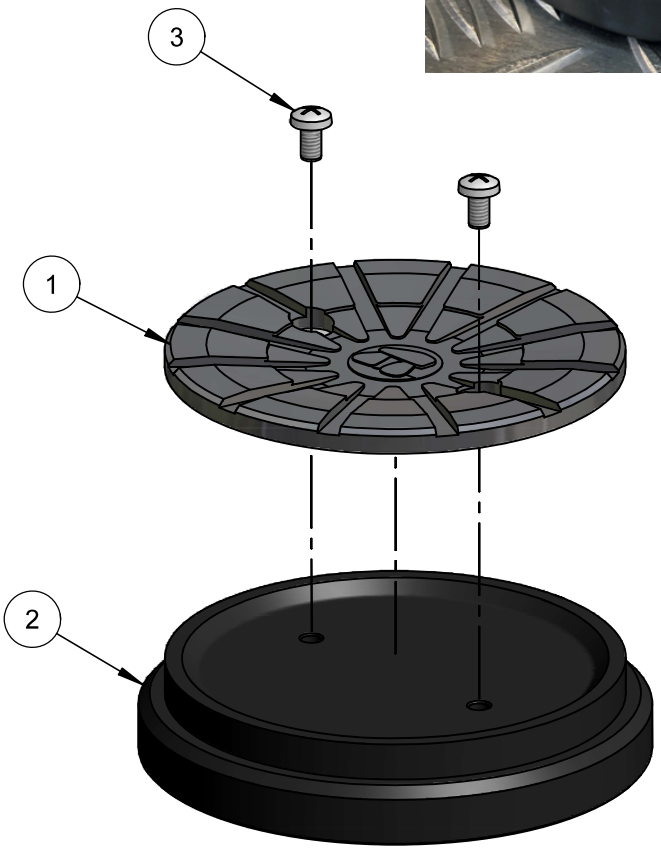

Voor plaatsing op een steek-opname
dikte 20 mm

Voor plaatsing op steek-opnames met Ø 120 mm
Artikel 777148 = 4 stuks

UPLIFTING COMPANY
AUTOP STENHOJ

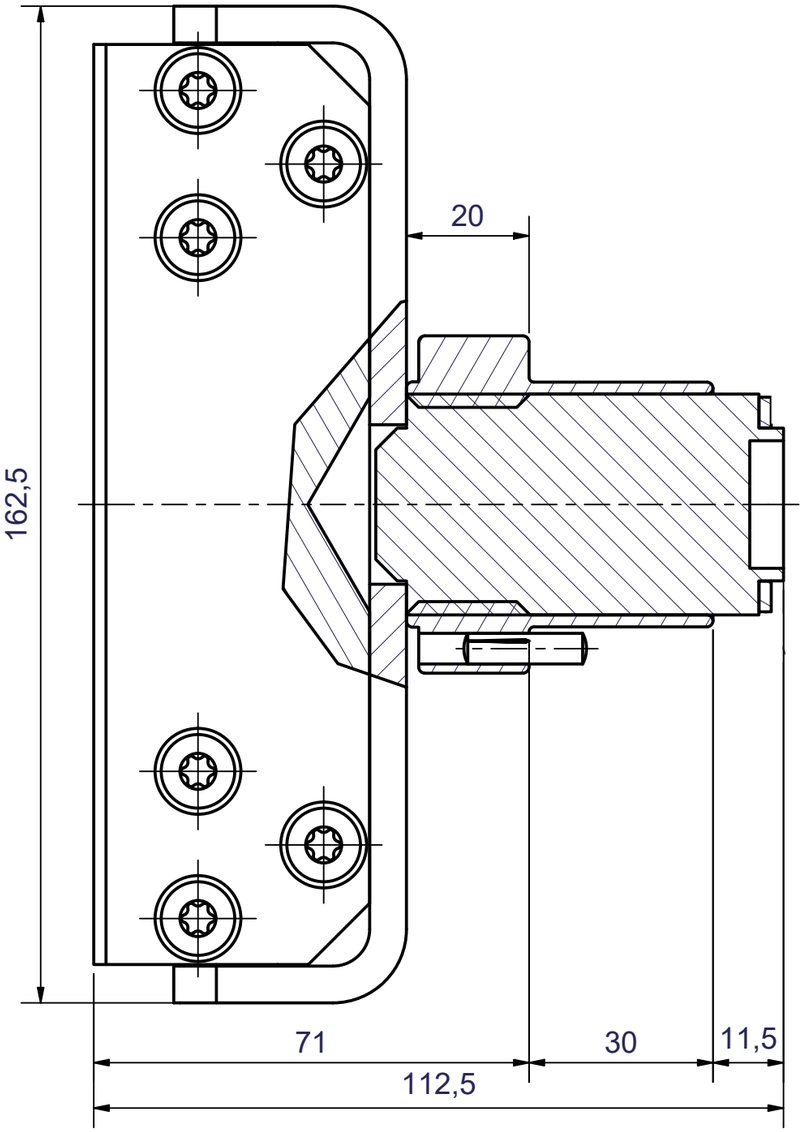

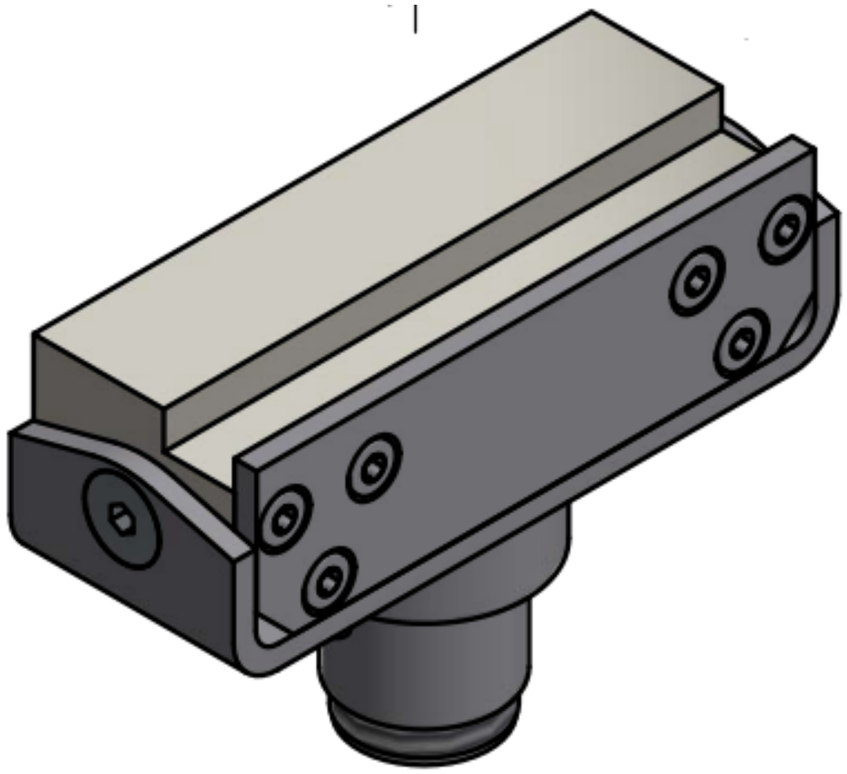

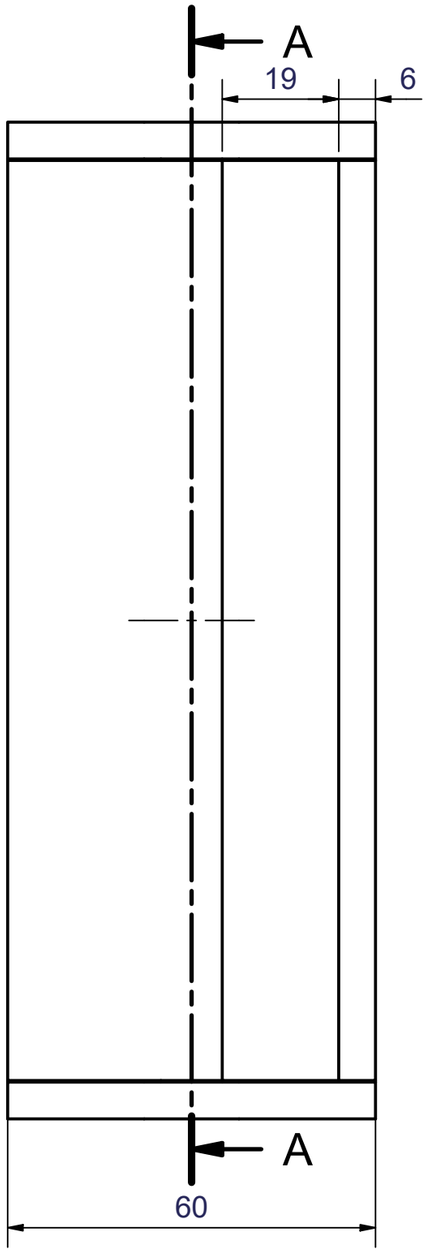

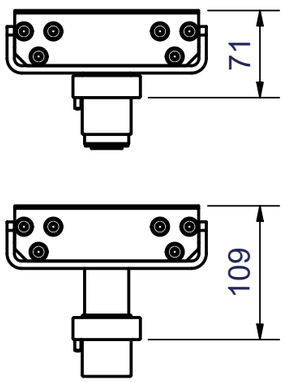

Belasting
max. 875 kg/stuk

UPLIFTING COMPANY
AUTOP STENHOJ

Steek-opnames VW - bestelwagens (ID BUZZ)
Artikel S1940 = 4 stuks

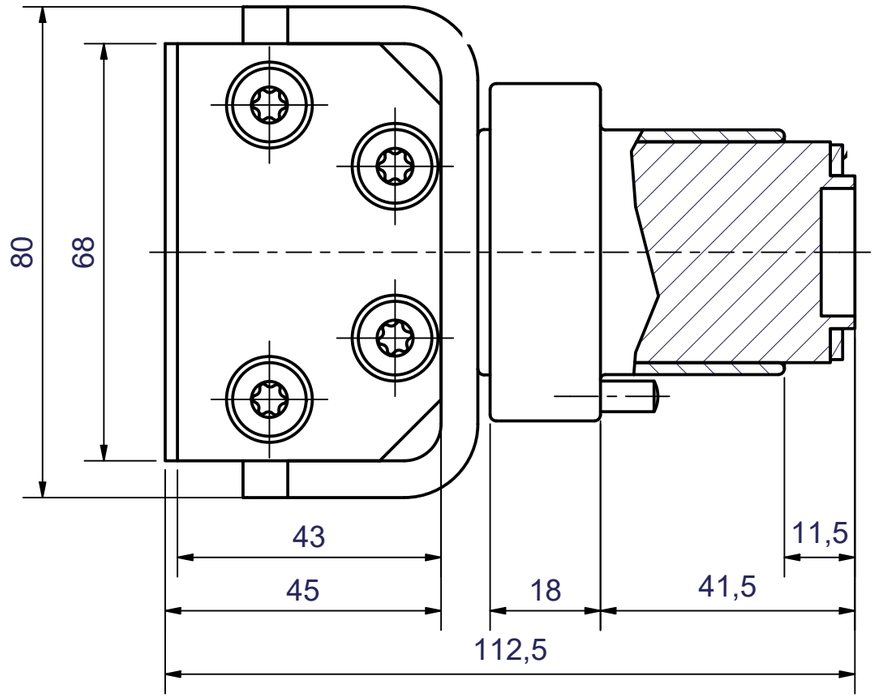

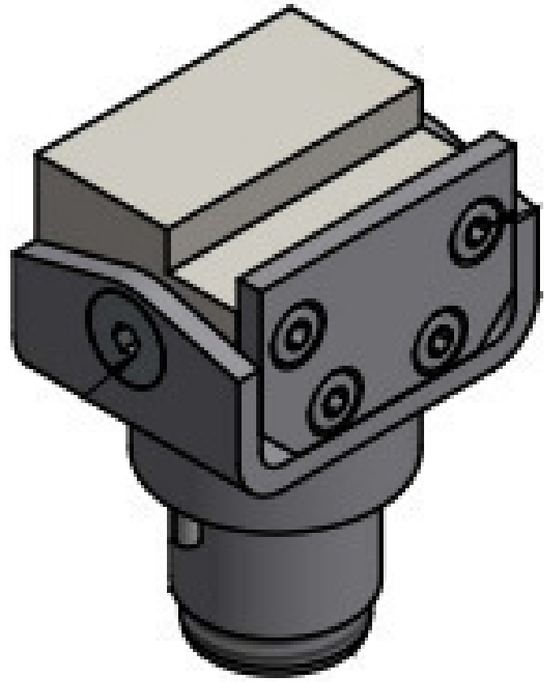

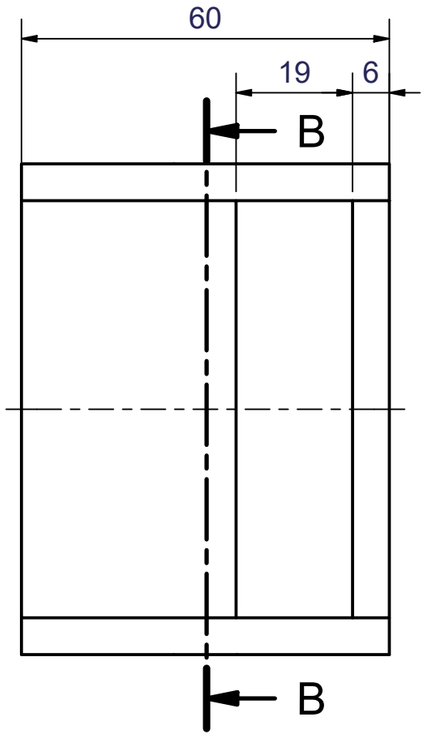

maximale Höhe (1 : 2)

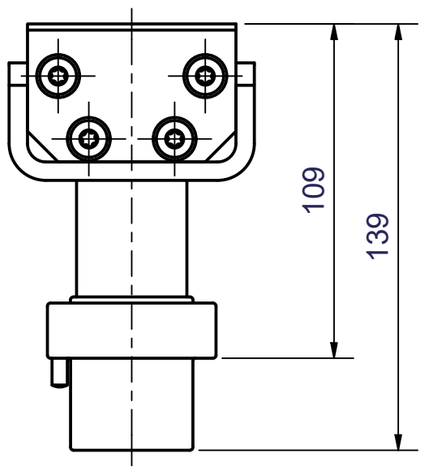

minimale Höhe (1 : 2)

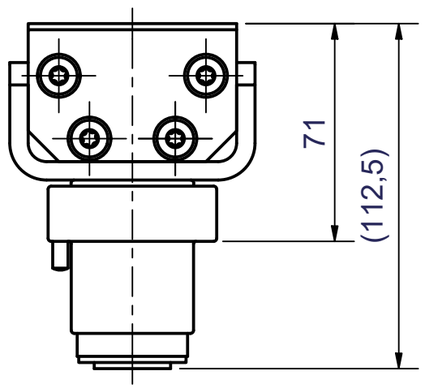

Belasting
max. 875 kg/stuk

UPLIFTING COMPANY
AUTOP STENHOJ

Steek-opnames VW - personenwagens (ID3 / ID4)
Artikel S1943 = 4 stuks

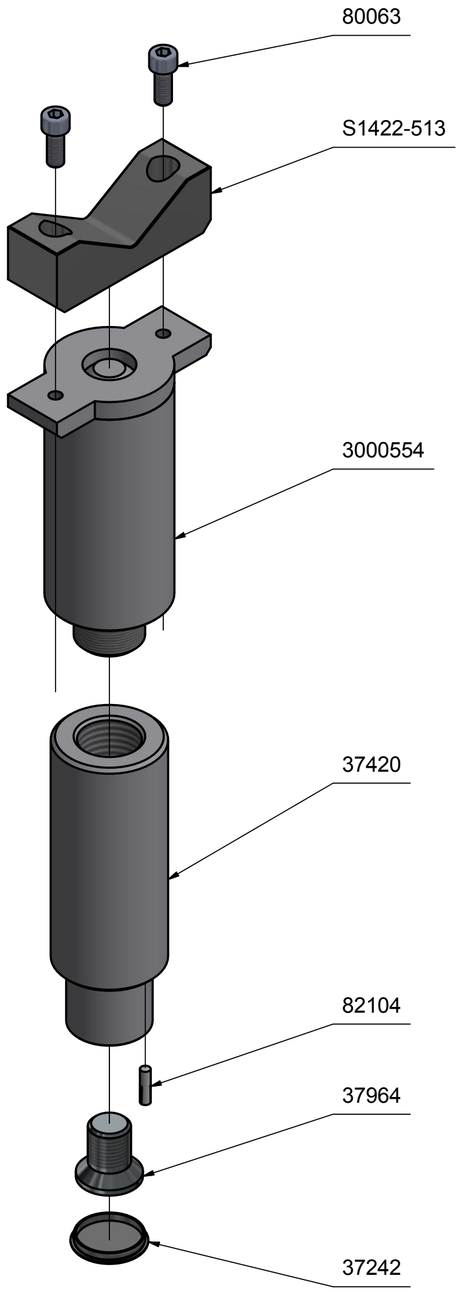

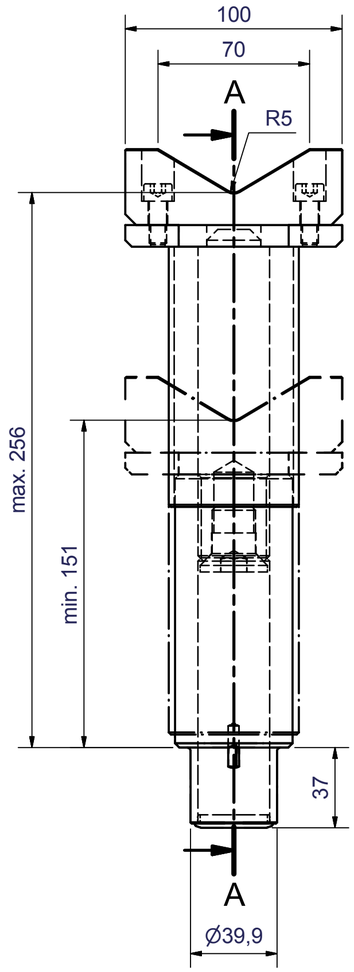

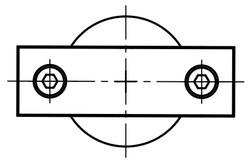

Belasting
max.1625 kg/stuk

UPLIFTING COMPANY AUTOP STENHOJ	DIN ISO 2768 m - K	Blattgröße A2	Maßstab 1 : 2
			Masse 3.92 kg

Steek-opnames Crafter / Sprinter
Artikel 11043 = 2 stuks

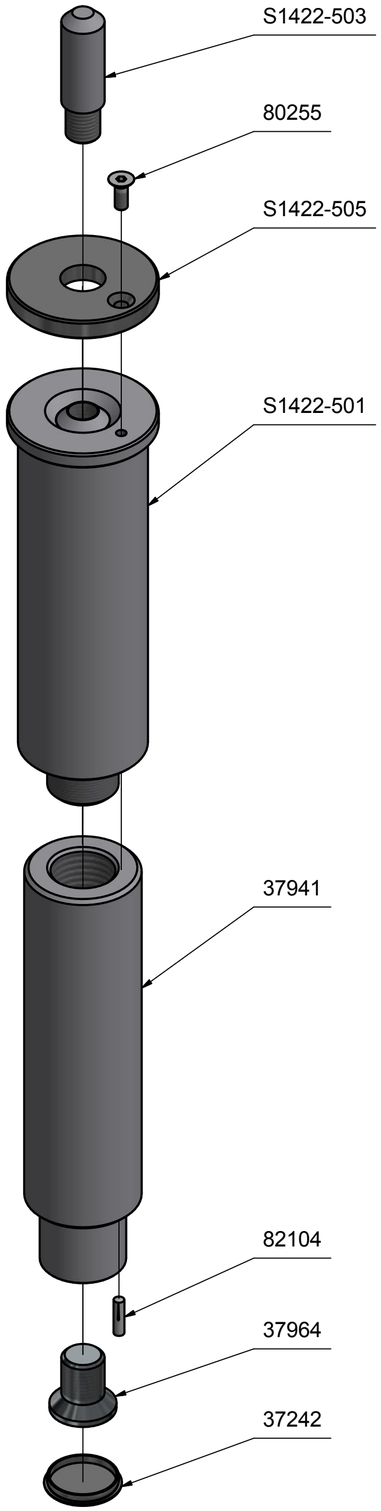

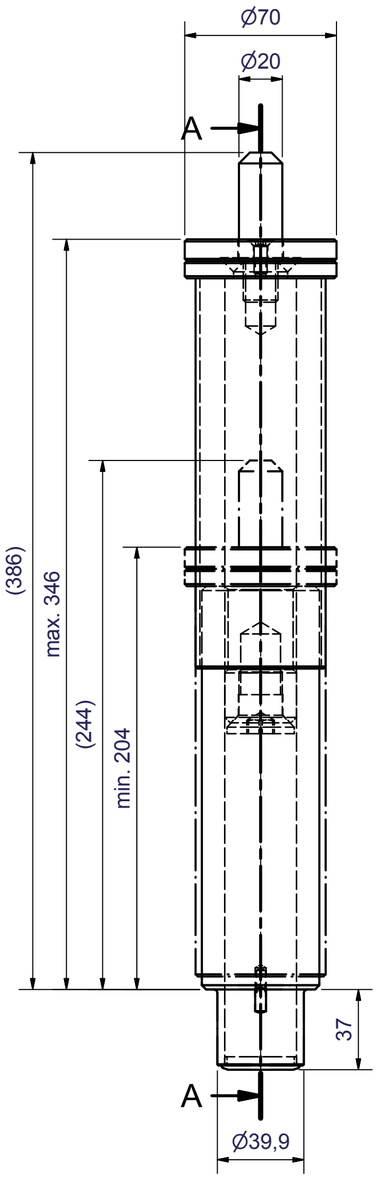

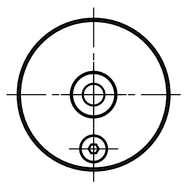

Belasting
max. 1625 kg/stuk

AUTOP STENHOJ (UPLIFTING COMPANY)	DIN ISO 2768 m - K	Blattgröße A2	Maßstab 1 : 2
			Masse 4.74 kg

Steekopnames Ø 70/244/386 met pin Ø 20 mm
Lange versie
Artikel 11040 = 2 stuks

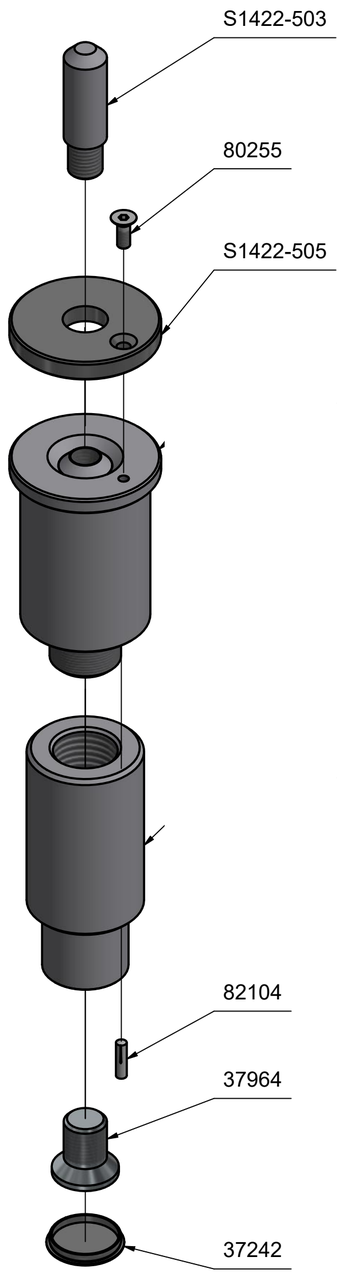

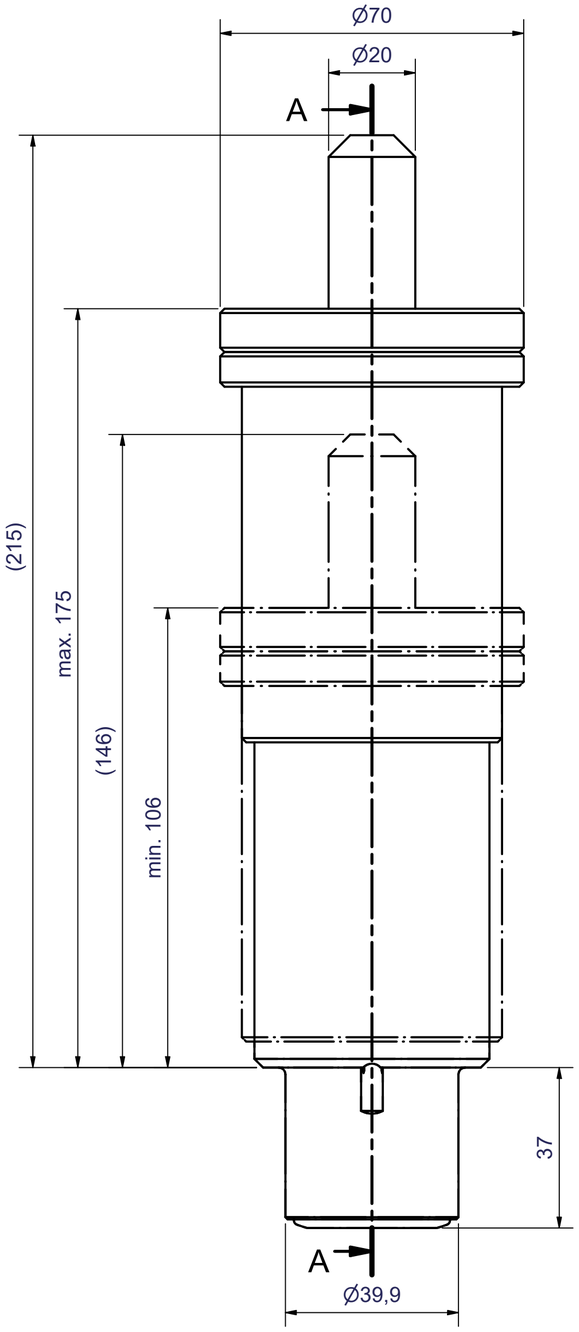

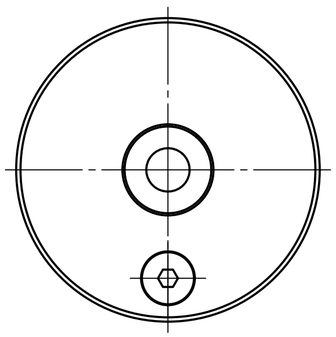

Belasting
max. 1625 kg/stuk

Achtung:
Schraube 37964 mit Kleber mittelfest AN302-42 einkleben!

undimensioned work piece edges DIN 6784
unbemaßte Werkstückkanten DIN 6784

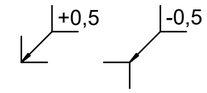

UPLIFTING COMPANY AUTOP STENHOJ	DIN ISO 2768 m - K	Blattgröße A2	Maßstab 1 : 1
			Masse 2.68 kg

Steek-opnames Ø 70/146/190 met pin Ø 20 mm
Korte versie
Artikel 14032 = 2 stuks

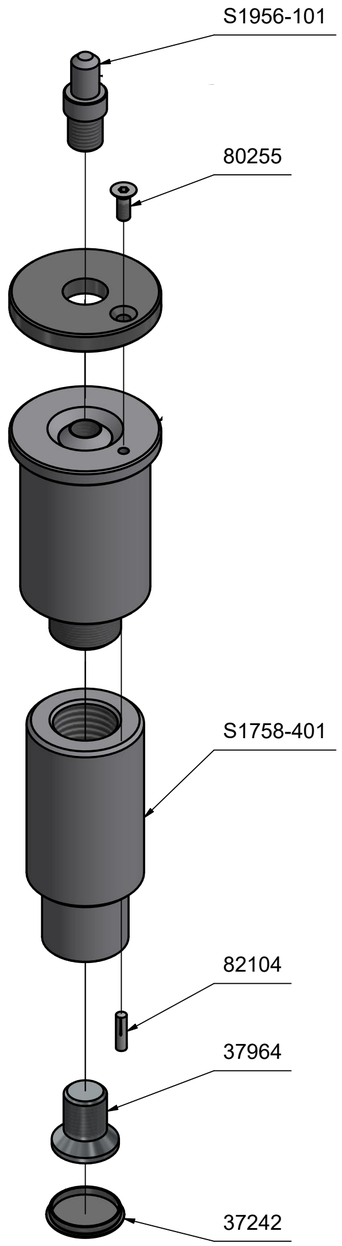

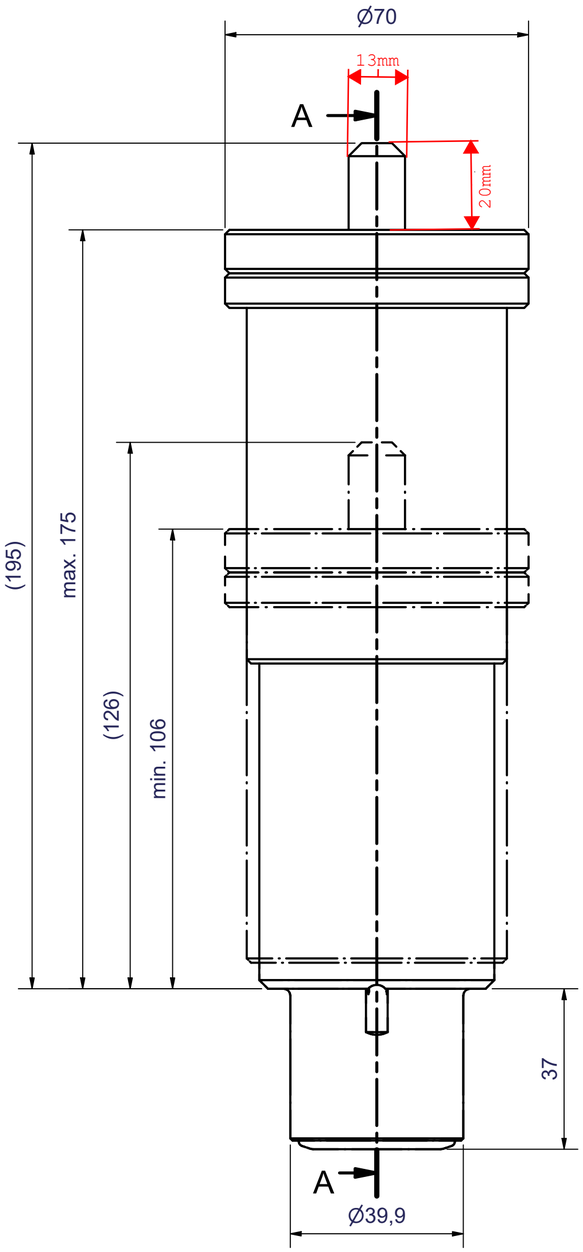

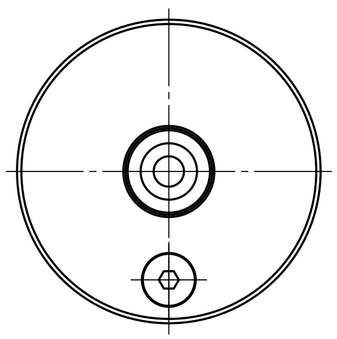

Belasting
max. 1625 kg/stuk

UPLIFTING COMPANY AUTOP STENHOJ	DIN ISO 2768 m - K	Blattgröße A2	Maßstab 1 : 1
			Masse 2.61 kg

Steek-opnames Ø 70/146/190 met pin Ø 13 mm
Ford
Artikel 16005 = 2 stuks

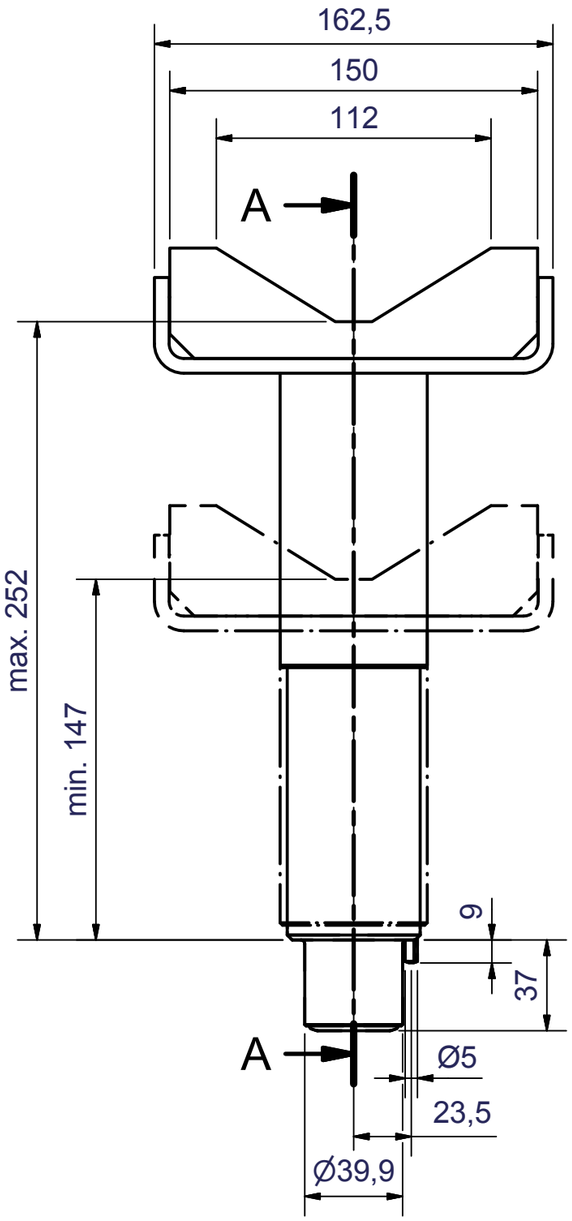

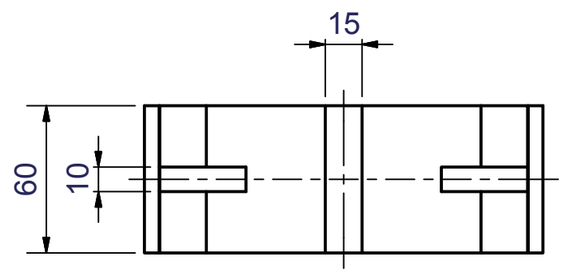

(1 : 5)

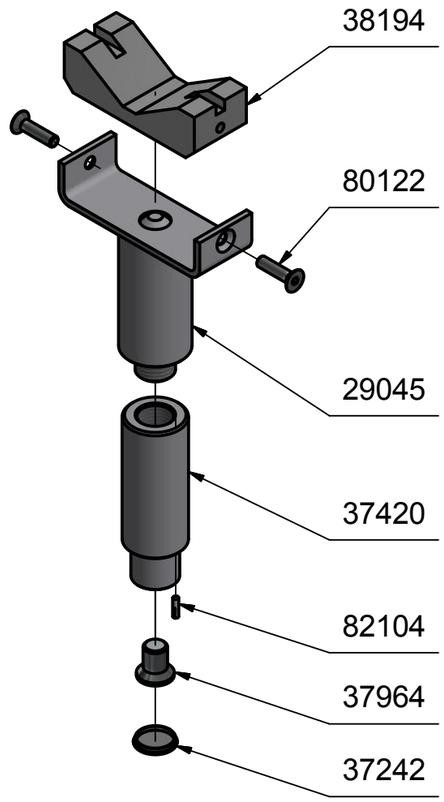

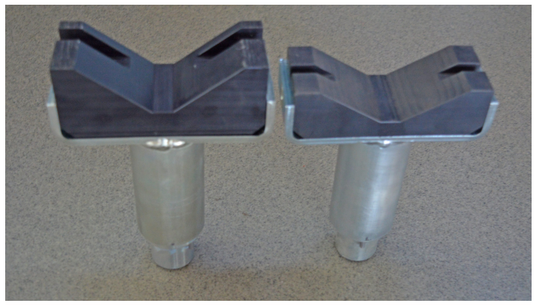

Belasting
max. 1625 kg/stuk

Achtung:
Schraube Art.-Nr. 37964 mit Kleber mittelfest AN302-42 einkleben!

UPLIFTING COMPANY
AUTOP STENHOJ

DIN ISO 2768 m - K

Blattgröße A3

Maßstab 1 : 2,5

Masse 4.05 kg

Steek-opnames Rover
Artikel 11013 = 4 stuks

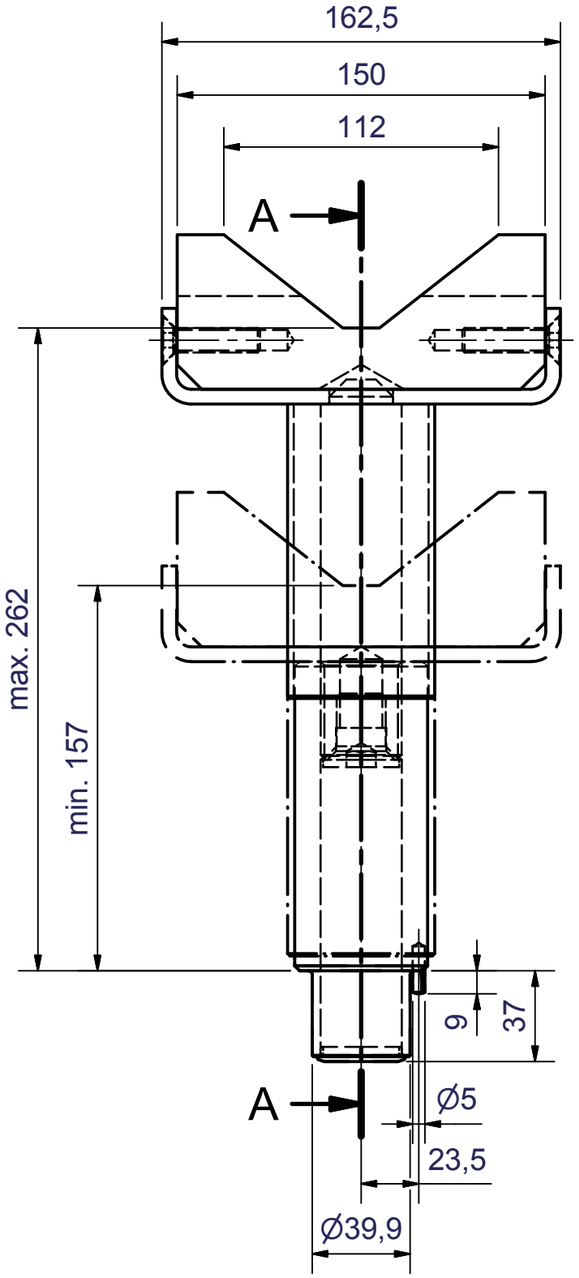

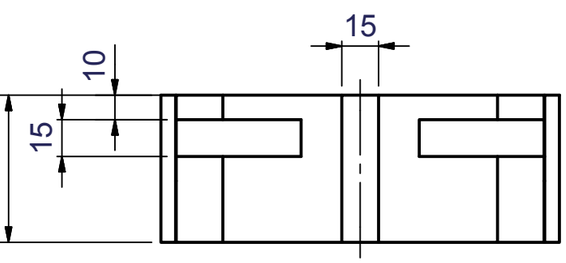

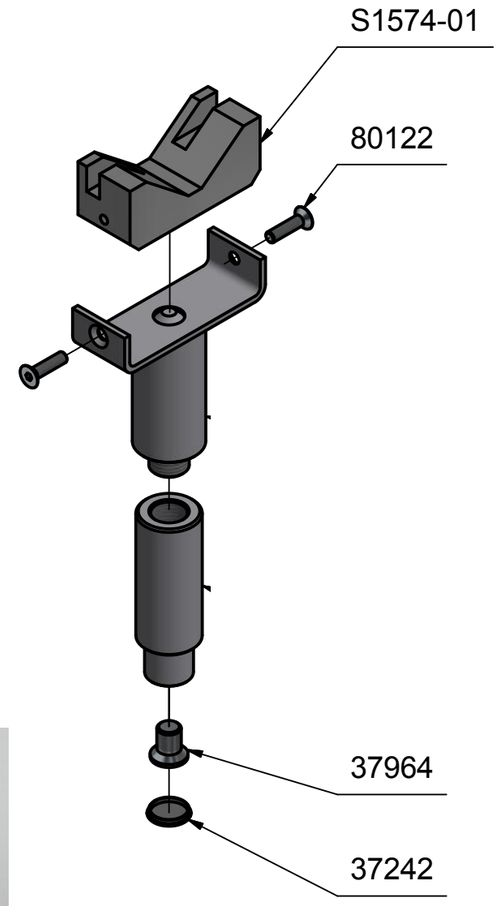

Belasting
max. 1625 kg/stuk

Achtung:
Schraube Art.-Nr. 37964 mit Kleber mittelfest AN302-42 einkleben!

UPLIFTING COMPANY
AUTOP STENHOJ

DIN ISO 2768 m - K

Blattgröße A3

Maßstab 1 : 2,5

Masse 4.21 kg

Steek-opnames MB-G Klasse
Artikel 11017 = 4 stuks

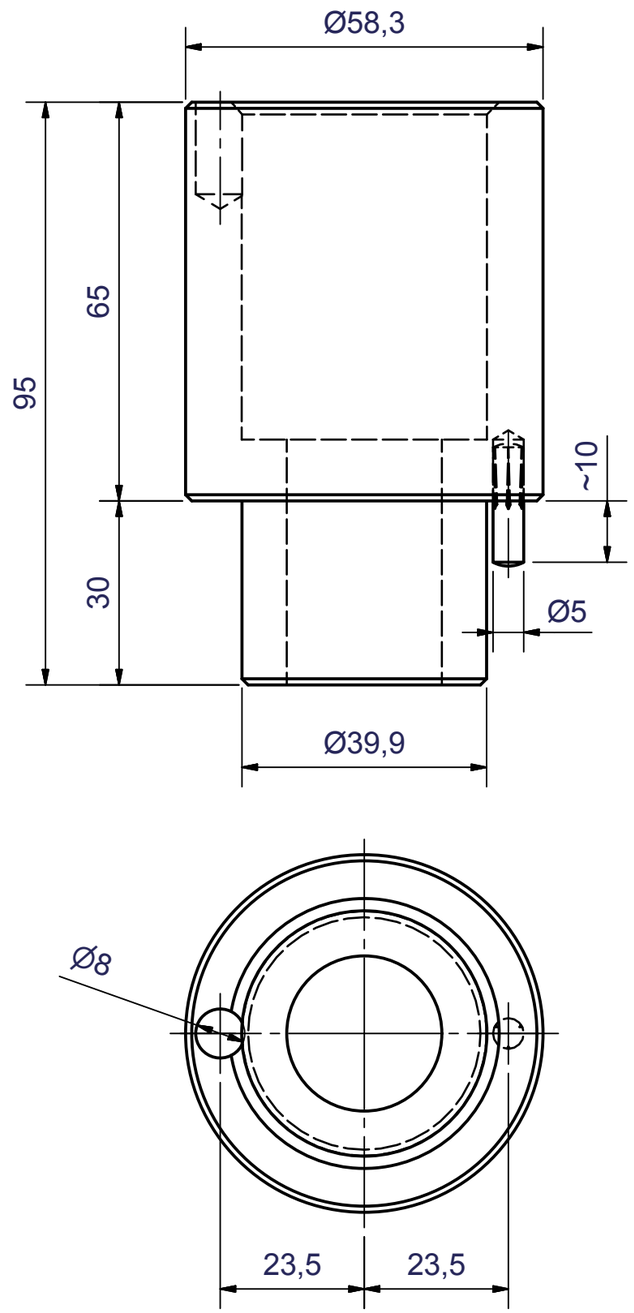

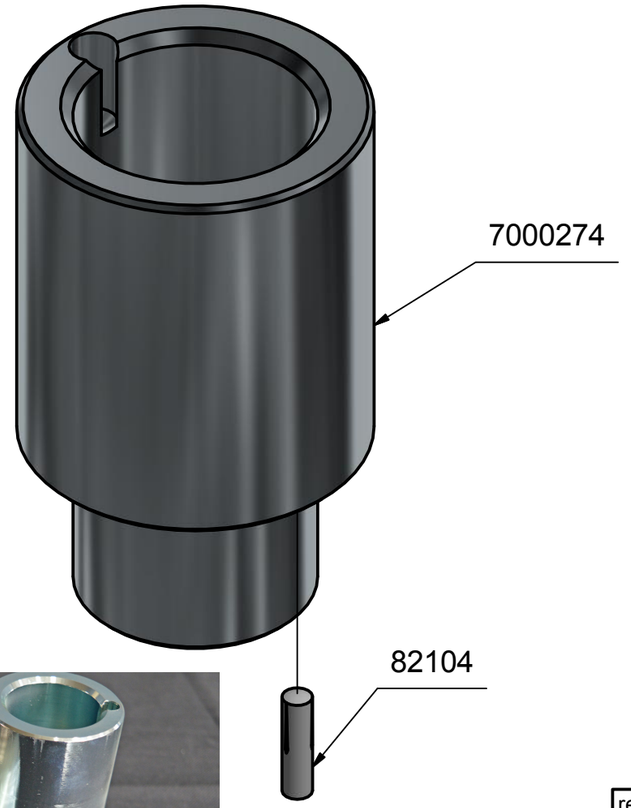

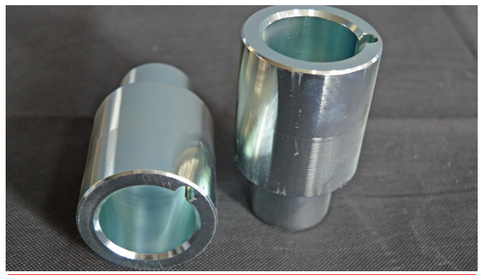

Belasting
max. 1625 kg/stuk

remove circulary 0,5 mm of the sharp edges

undimensioned work piece edges DIN 6784

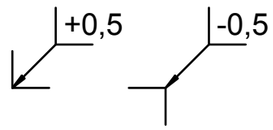

UPLIFTING COMPANY AUTOP STENHOJ	DIN ISO 2768 m - K	Blattgröße A3	Maßstab 1 : 1
			Masse 0.945 kg

Verhoogstukken 65 mm voor steek-opnames
Artikel 11127 = 4 stuks

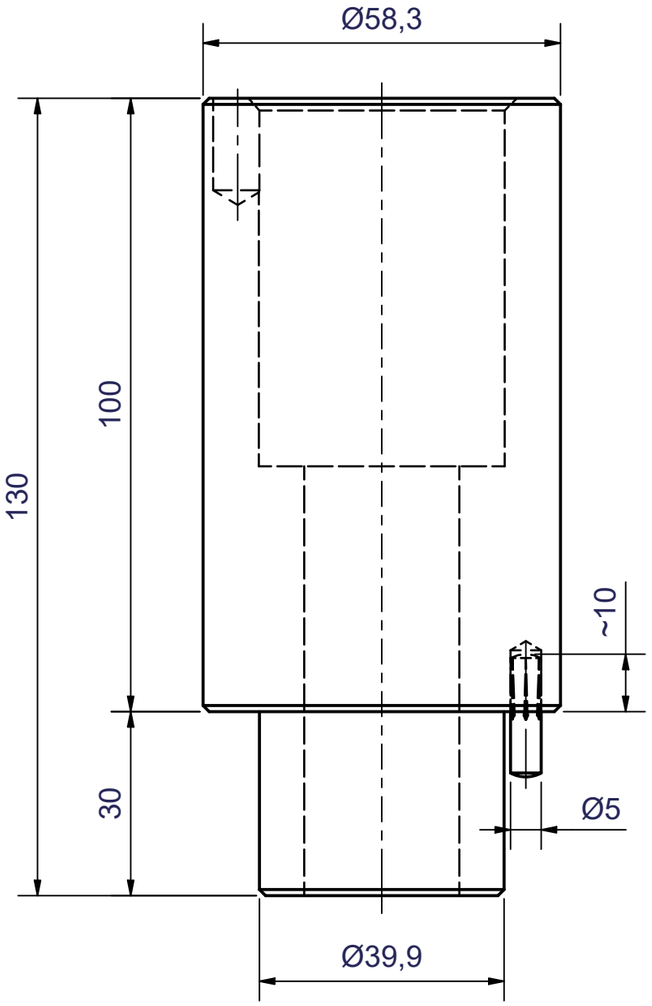

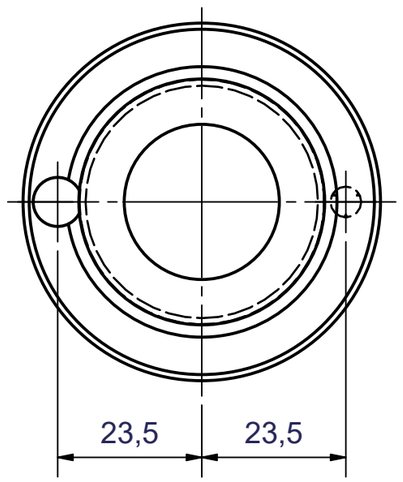

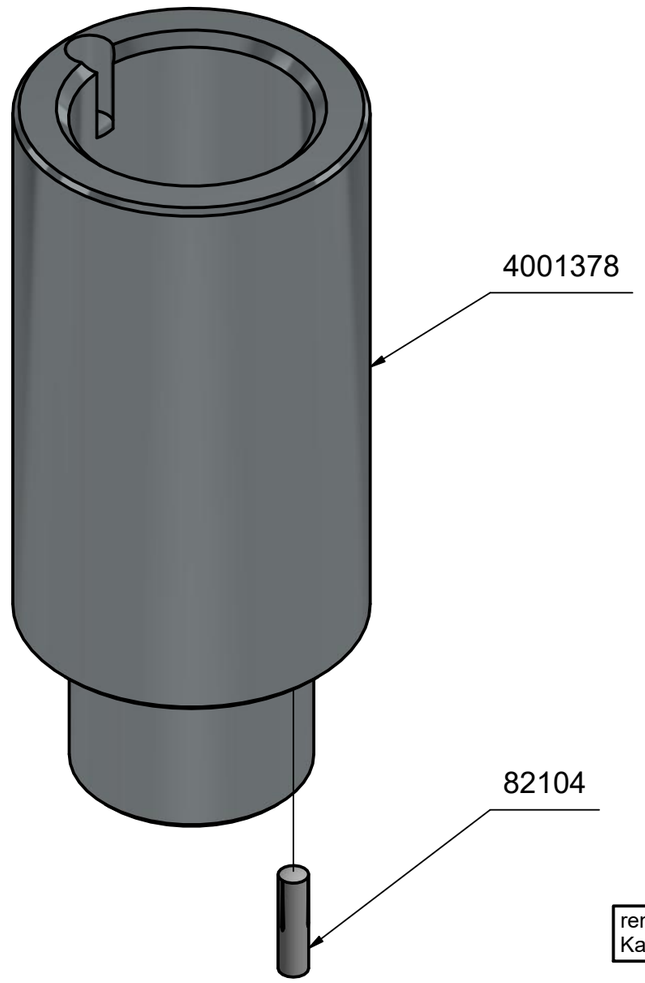

remove circulary 0,5 mm of the sharp edges
Kanten umlaufend 0,5 mm gebrochen!

undimensioned work piece edges ISO 13715
unbemaßte Werkstückkanten ISO 13715

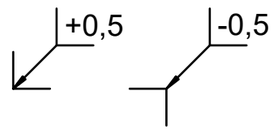

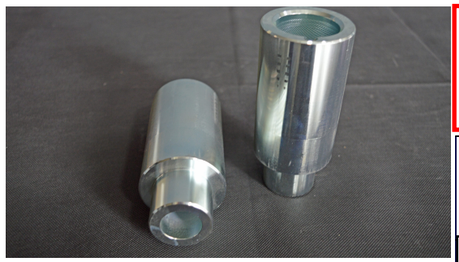

Belasting
max.1625 kg/stuk

UPLIFTING COMPANY
AUTOP STENHOJ

DIN ISO 2768
m - K

Blattgröße
A3

Maßstab 1 : 1

Masse
1.51 kg

Verhoogstukken 100 mm voor steek-opnames
Artikel 11107 = 4 stuks

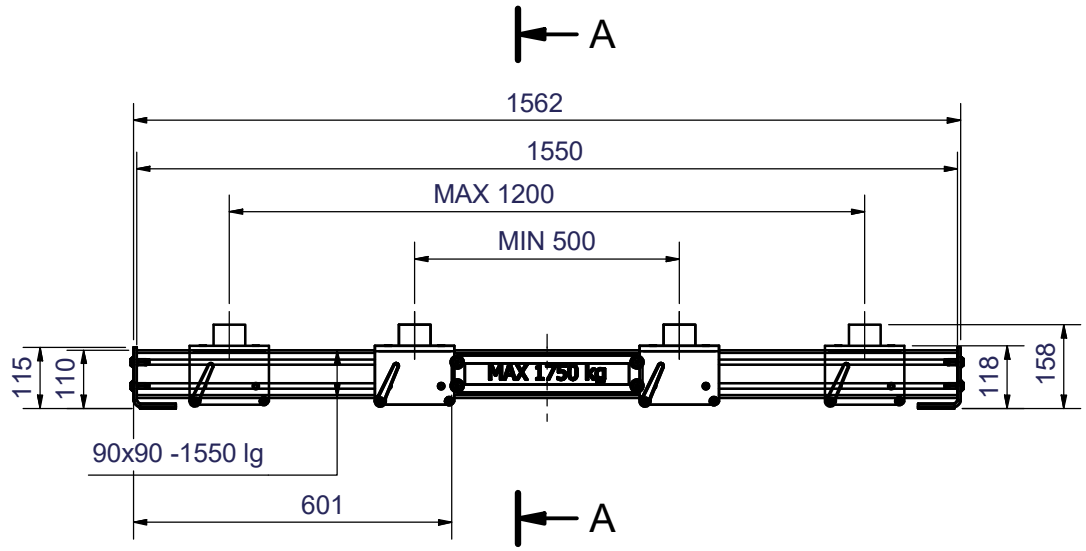

5000697

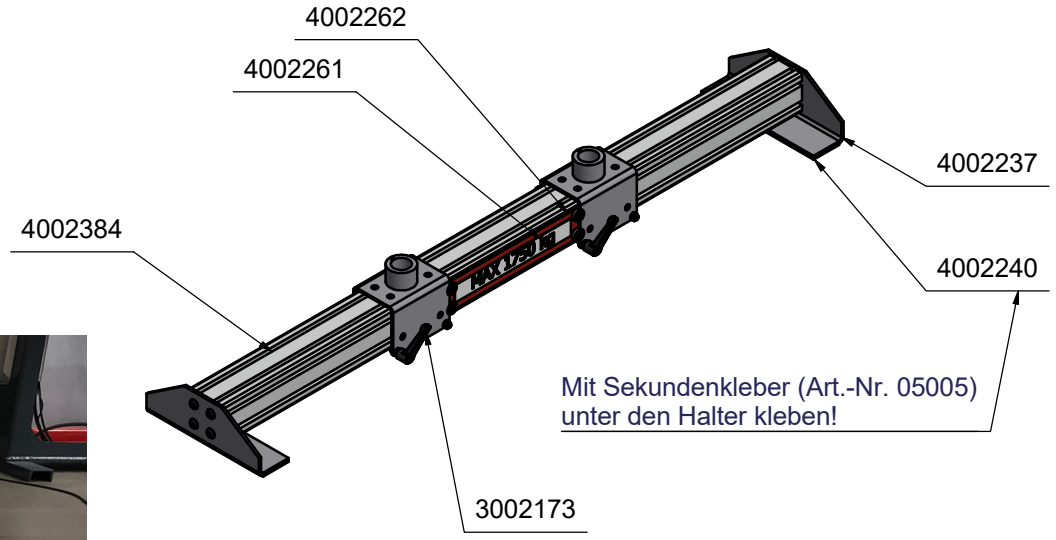

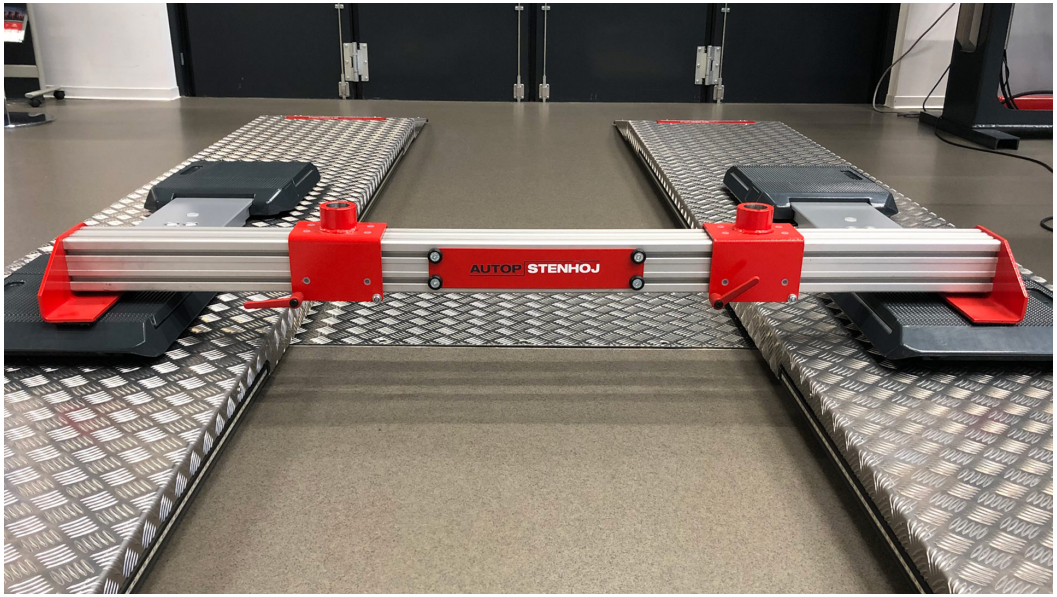

AUTOP STENHOJ UPLIFTING COMPANY	DIN ISO 2768 m - K	Blattgröße A3	Maßstab 1:10 (1:2)

Aluminium dwarsbalk (max. 1750 kg)

Artikel 23839 = 2 stuks

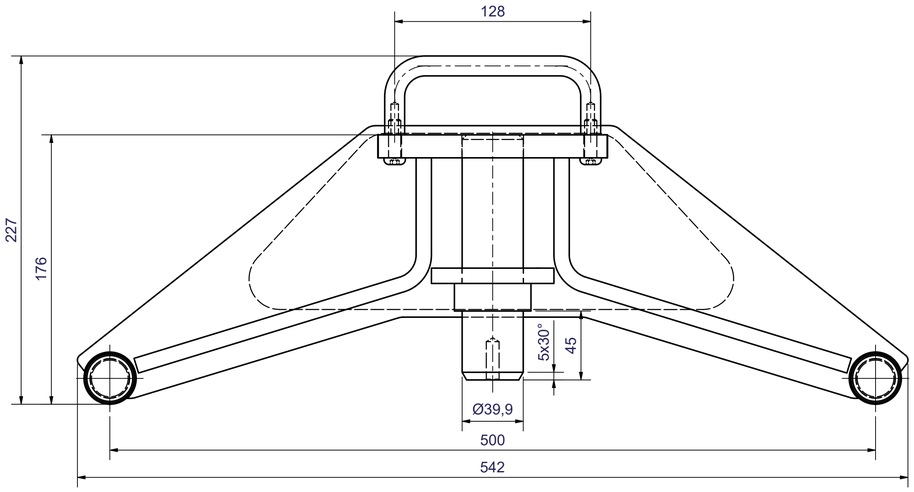

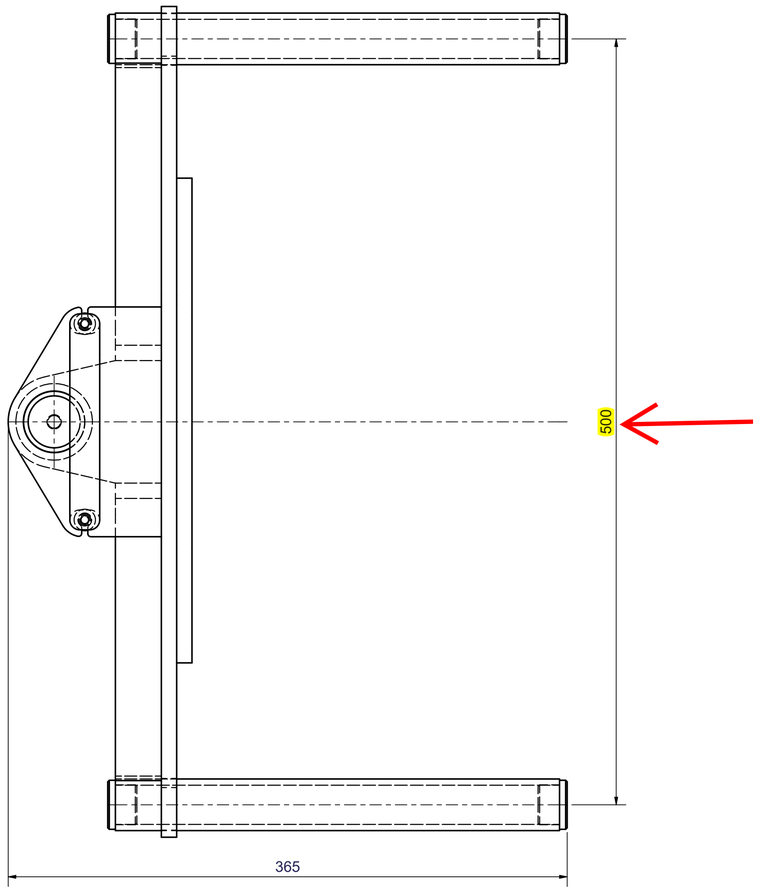

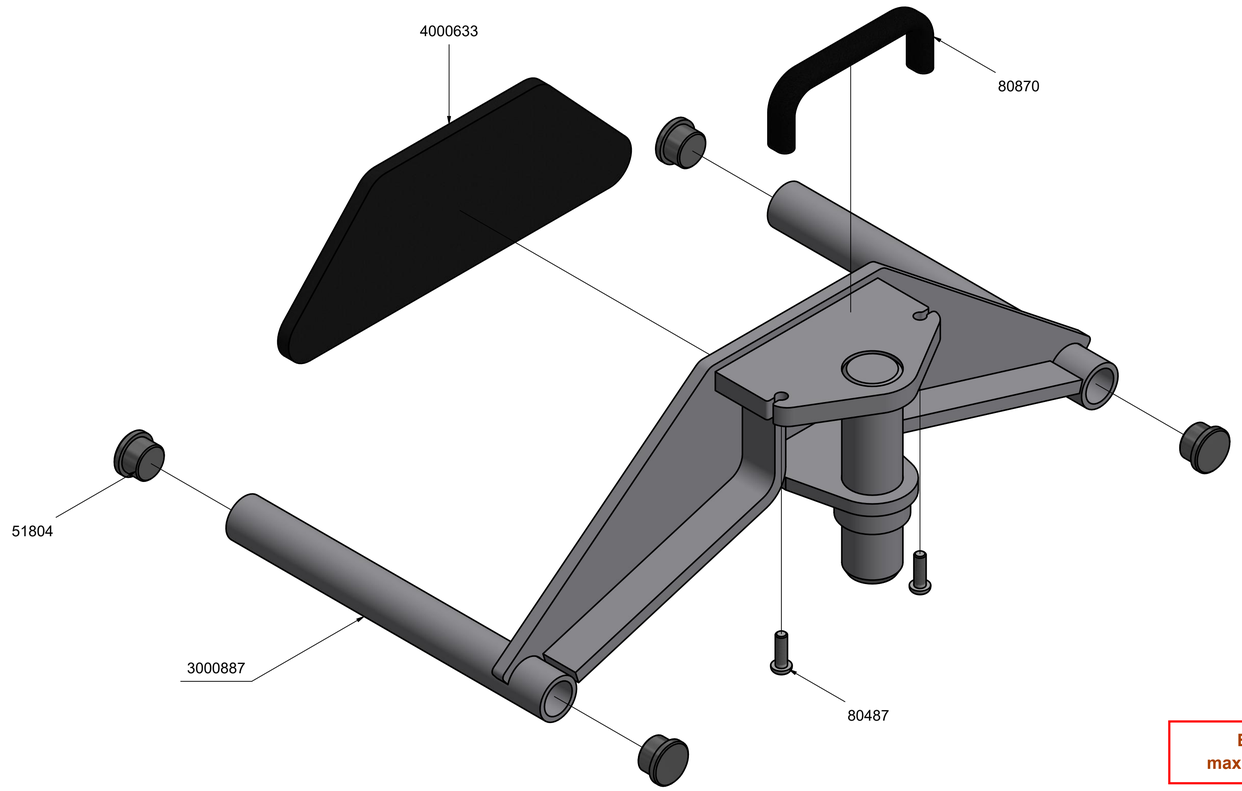

Belasting
max. 875 kg/stuk

undimensioned work piece edges ISO 13715
unbemaßte Werkstückkanten ISO 13715
+0,5 -0,5

UPLIFTING COMPANY
AUTOP STENHOJ

DIN ISO 2768 m - K

Blattgröße A1

Maßstab 1 : 2

Masse 9.65 kg

Wielgrijpers - Offroad - inbouw (opening 500 mm)
Artikel 20772 = 4 stuks

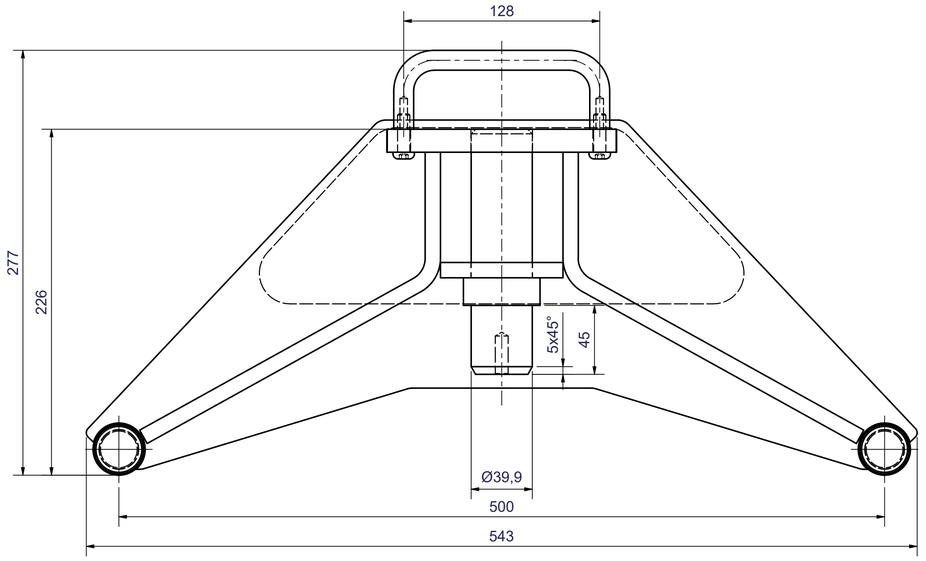

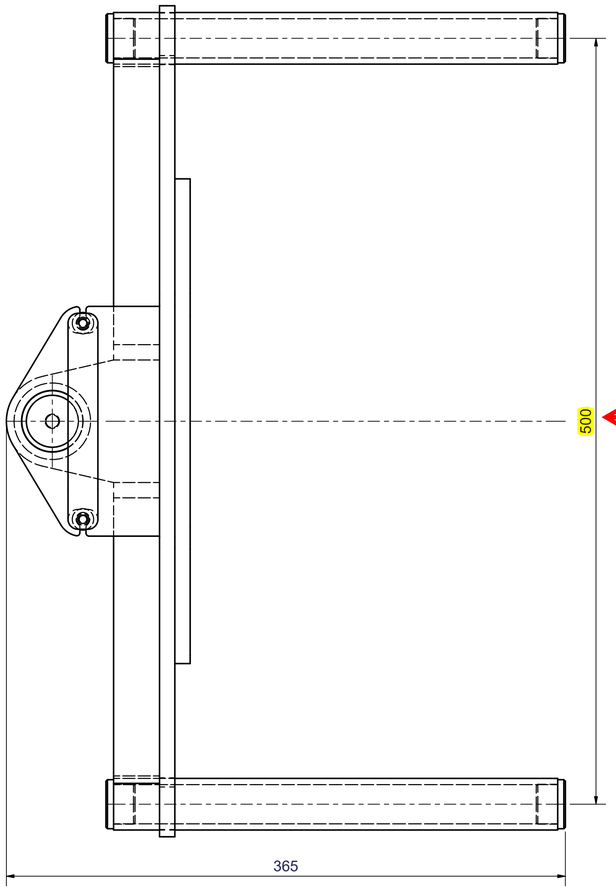

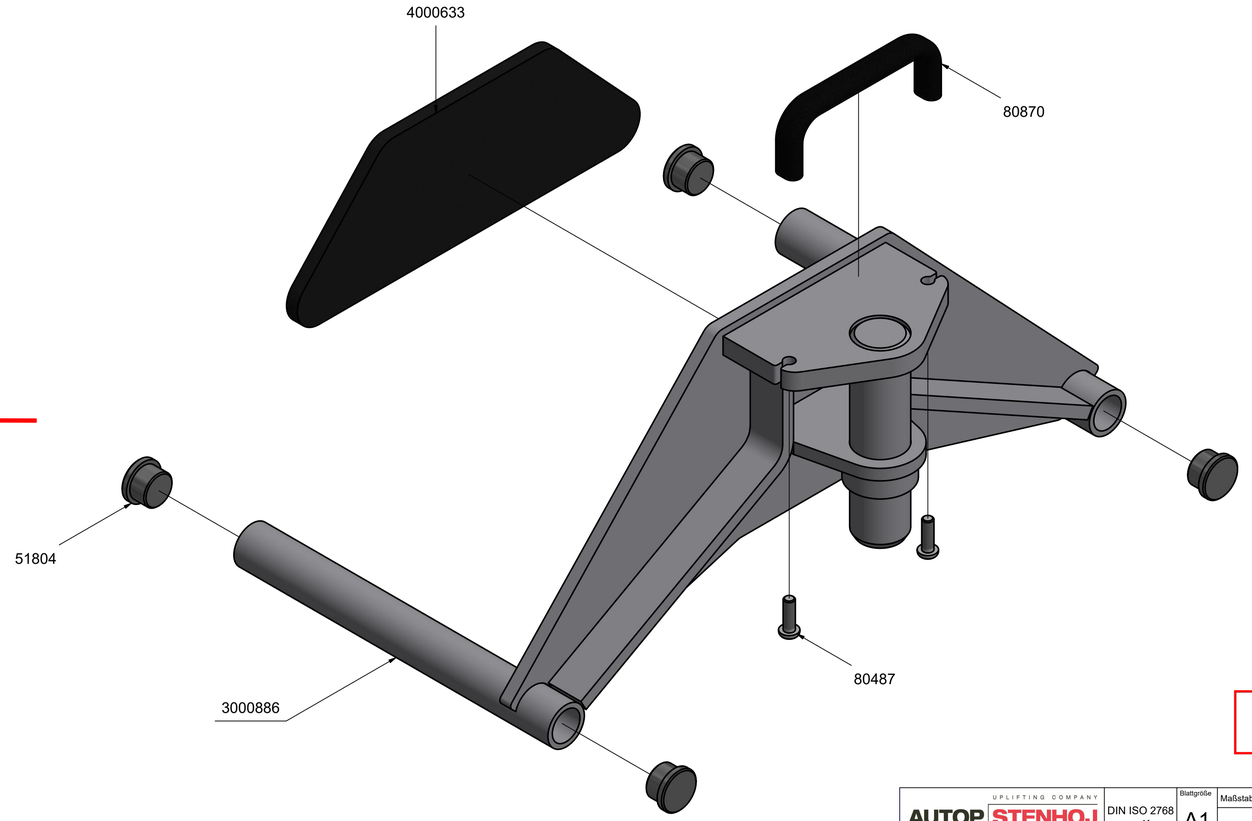

Belasting
max. 875 kg/stuk

undimensioned work piece edges ISO 13715
unbemaßte Werkstückkanten ISO 13715
+0,5 -0,5

UPLIFTING COMPANY
AUTOP STENHOJ

DIN ISO 2768
m - K

Blattgröße
A1

Maßstab 1 : 2

Masse
11.1 kg

Wielgrijpers - Offroad - opbouw (opening 500 mm)
Artikel 20723 = 4 stuks

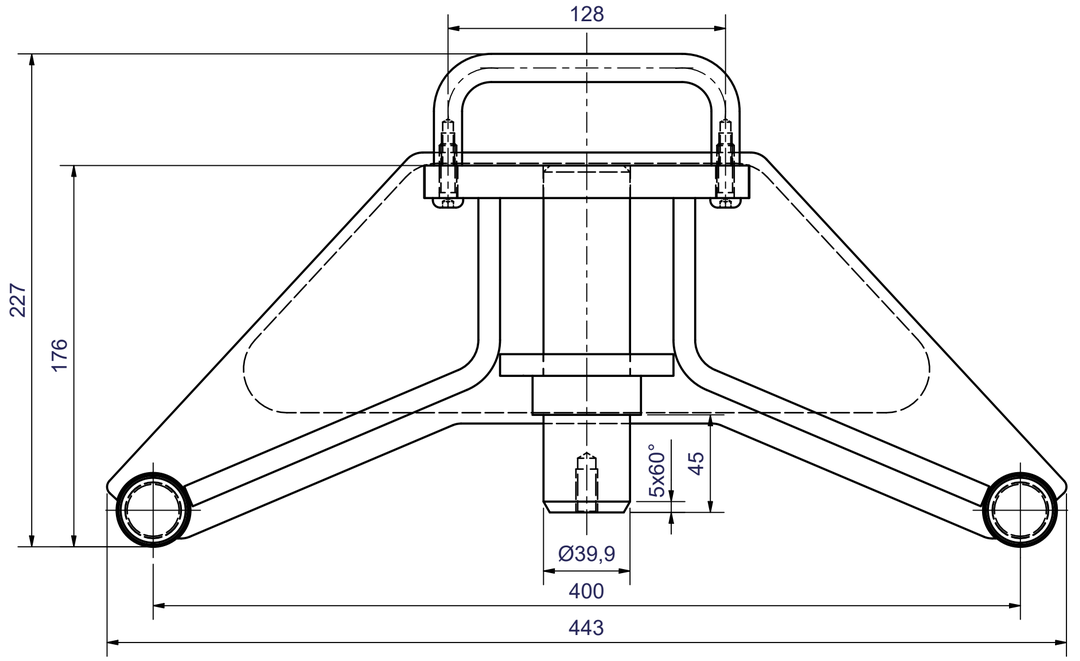

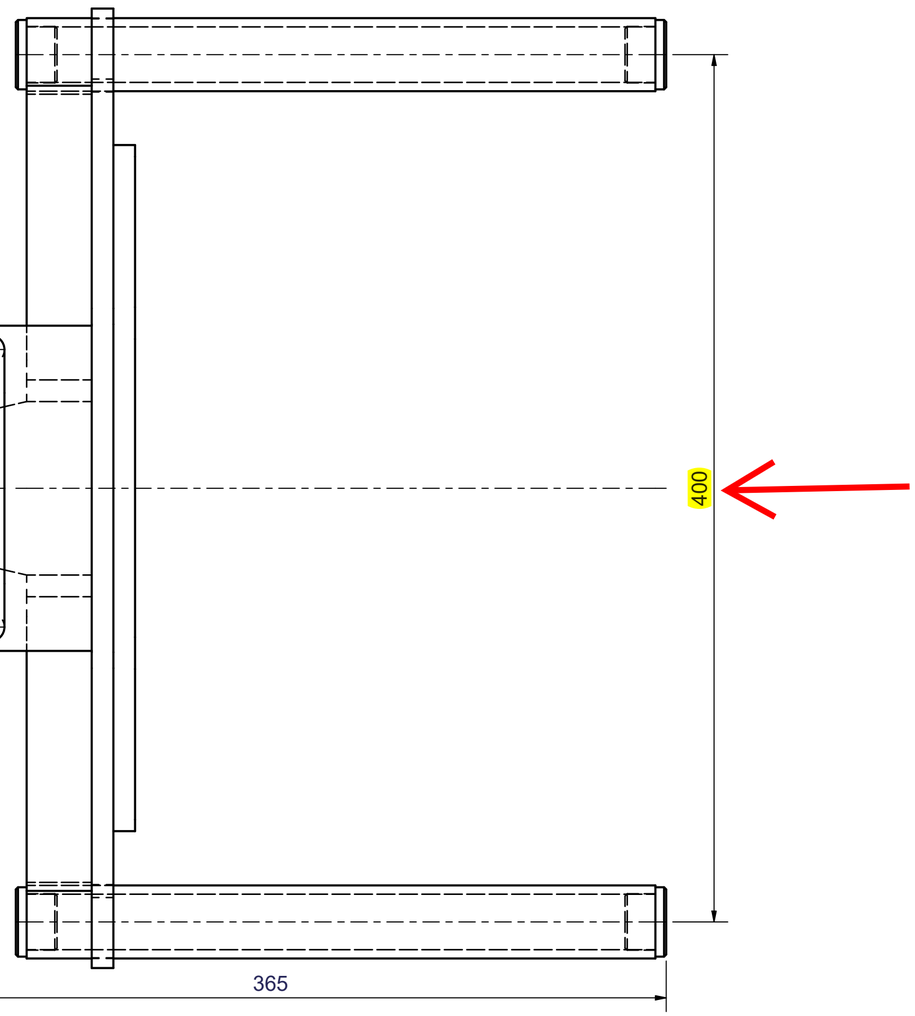

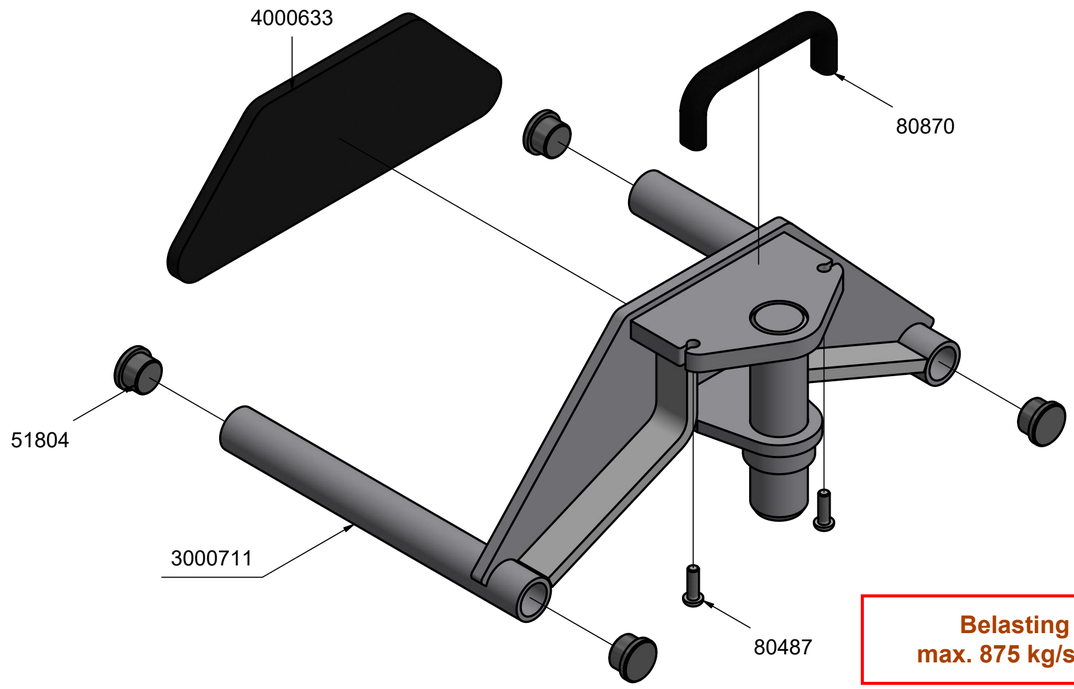

Belasting
max. 875 kg/stuk

undimensioned work piece edges ISO 13715
unbemaßte Werkstückkanten ISO 13715

+0,5 -0,5

UPLIFTING COMPANY AUTOP STENHOJ	DIN ISO 2768 m - K	Blattgröße A2	Maßstab 1 : 2
			Masse 8.83 kg

Wielgrijpers - standaardversie (opening 400 mm)
Artikel 20985 = 4 stuks

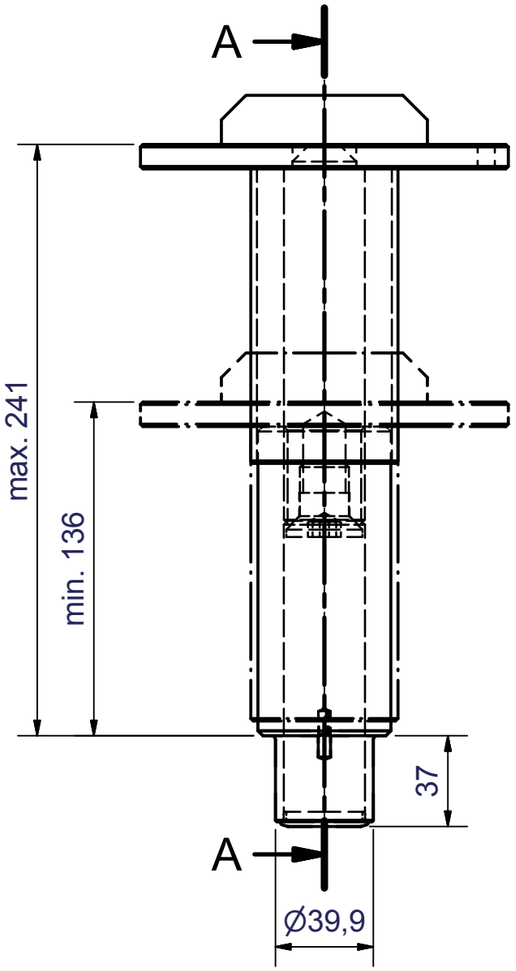

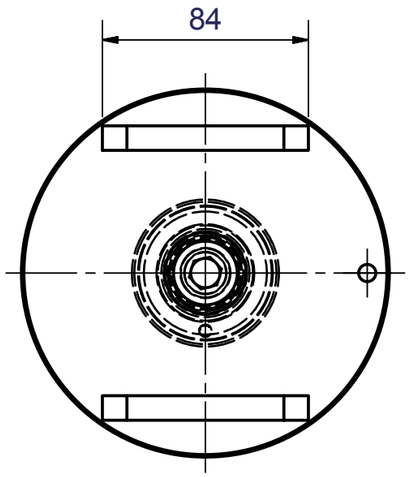

Achtung:
Schraube Art.-Nr. 37964 mit Kleber mittelfest AN302-42 einkleben!

Belasting
max. 1625 kg/stuk

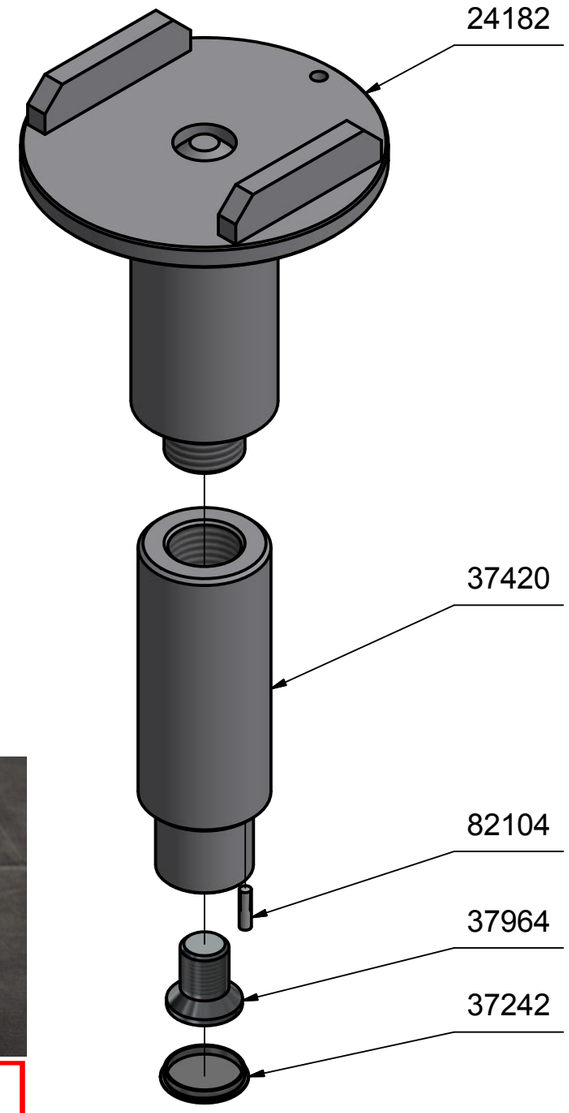

UPLIFTING COMPANY
AUTOP STENHOJ

DIN ISO 2768
m - K

Blattgröße
A3

Maßstab 1 : 2,5

Masse
4.59 kg

Steek-verhoging U 100/181/286
Artikel 11009 = 1 stuk

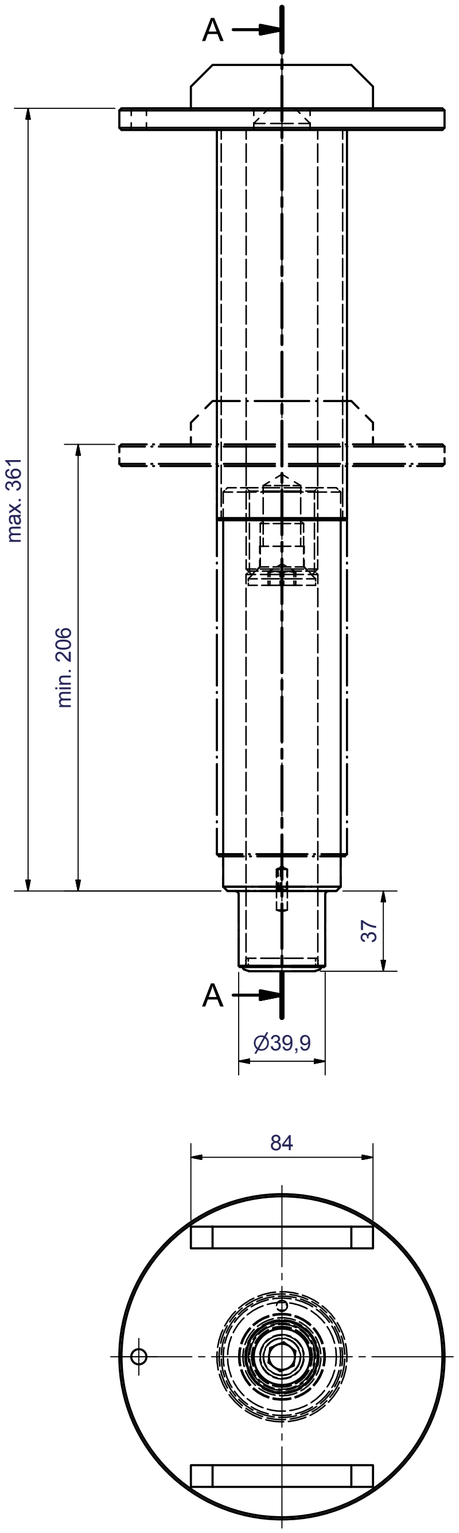

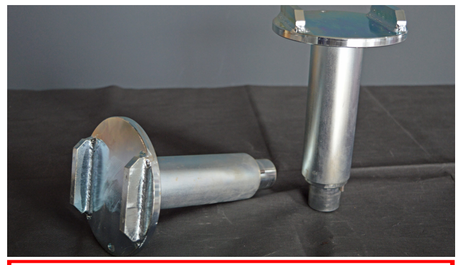

Belasting
max. 1625 kg/stuk

Achtung:
Schraube Art.-Nr. 37964 mit Kleber mittelfest AN302-42 einkleben!

UPLIFTING COMPANY
AUTOP STENHOJ

DIN ISO 2768 m - K

Blattgröße A2

Maßstab 1 : 2

Masse 5.76 kg

Steek-verhoging U 100/241/406
Artikel 11021 = 1 stuk

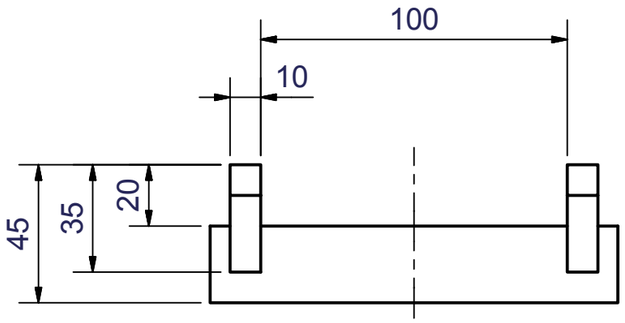

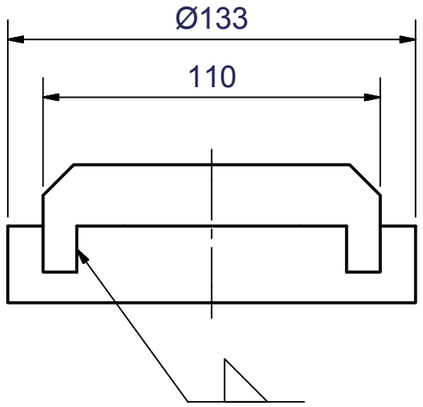

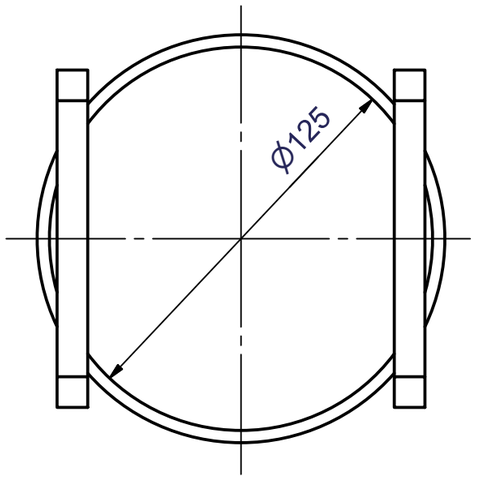

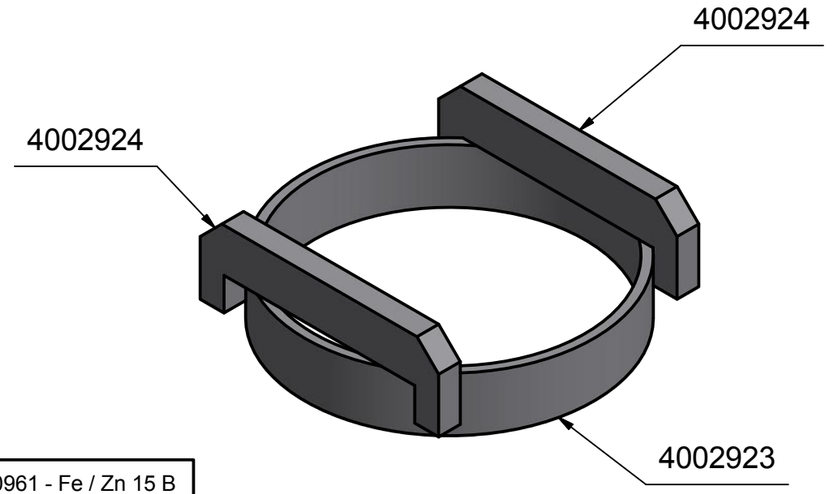

Ueberzug DIN50961 - Fe / Zn 15 B

Ebenheitstoleranzen nach DIN EN ISO 13920
Toleranzklasse E

Alle unbemaßten Schweißnähte ◺3mm !

Schweißrückstände nach der Fertigung entfernen !

AUTOP STENHOJ UPLIFTING COMPANY	DIN ISO 2768 m - K	Blattgröße A3	Maßstab 1 : 2	Masse 0.7 kg

U-adapters voor steek-opnames
Artikel 14017 = 4 stuks

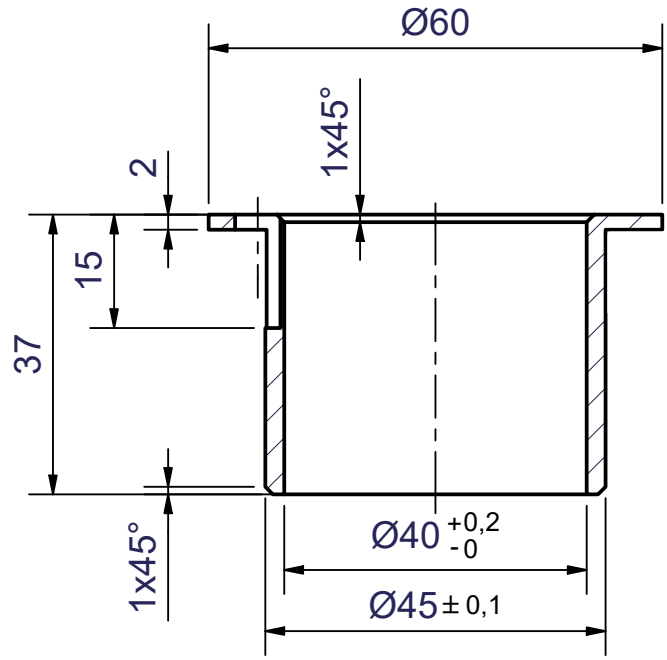

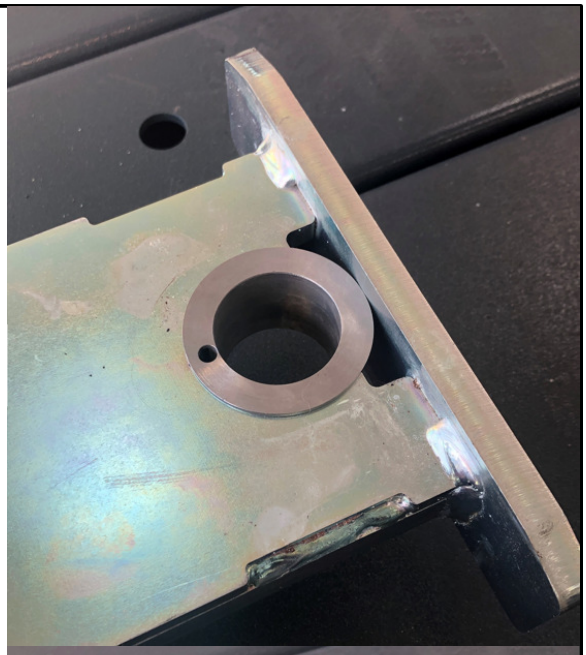

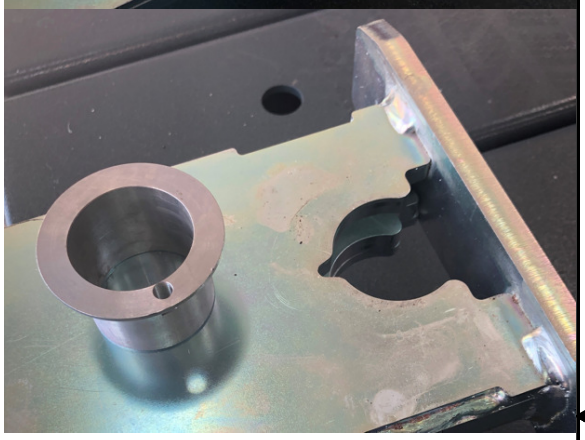

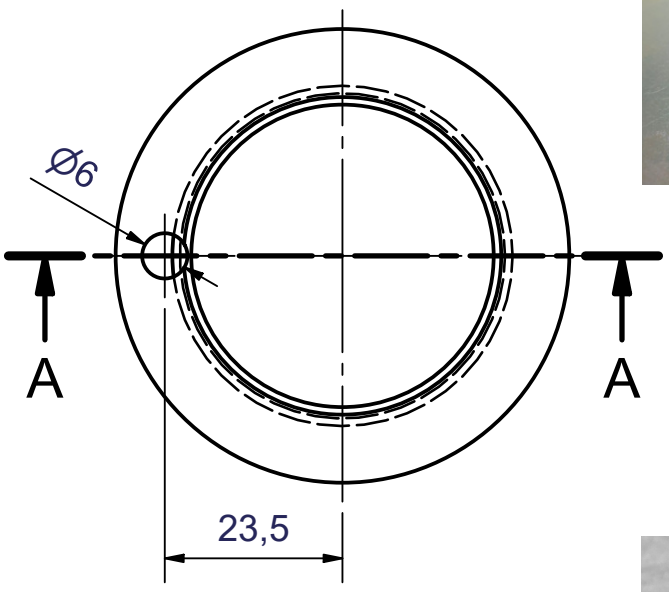

UPLIFTING COMPANY
AUTOP STENHOJ

Steek-adapter voor brugkrik type A 20/26/32/40
Artikel 12925 = 1 stuk

A-A (1 : 1)

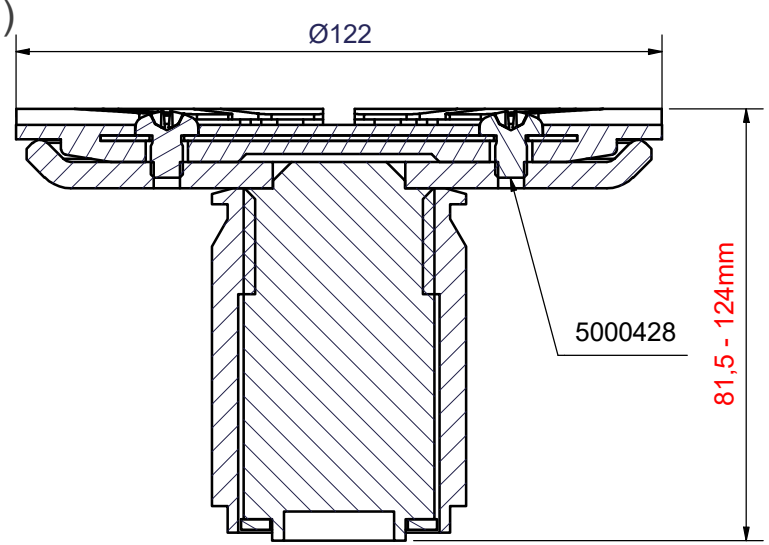

Belasting
max. 875 kg/stuk

UPLIFTING COMPANY AUTOP STENHOJ	DIN ISO 2768 m - K	Blattgröße A3	Maßstab 1:1	Masse N/A

Schoef-verhoging Ø 122/M36/M48
Artikel 29031 = 1 stuk

A-A (1:1)

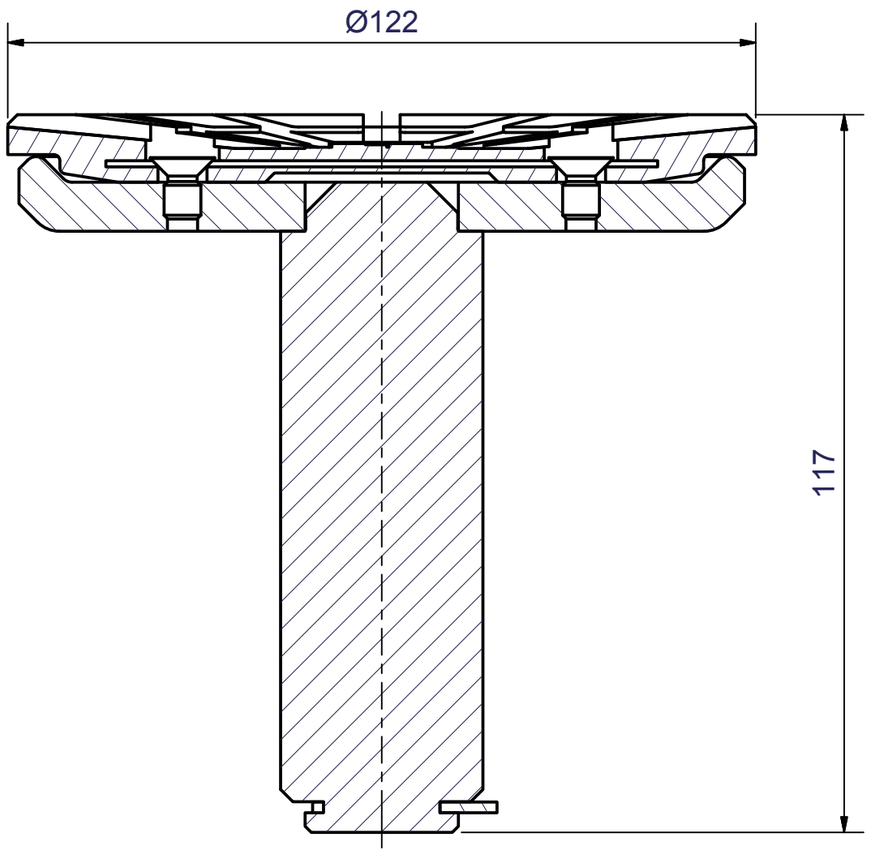

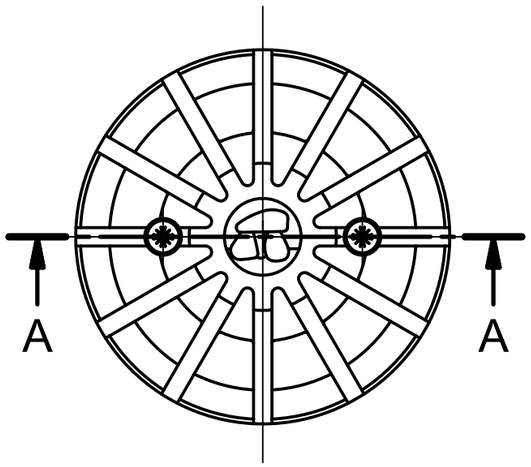

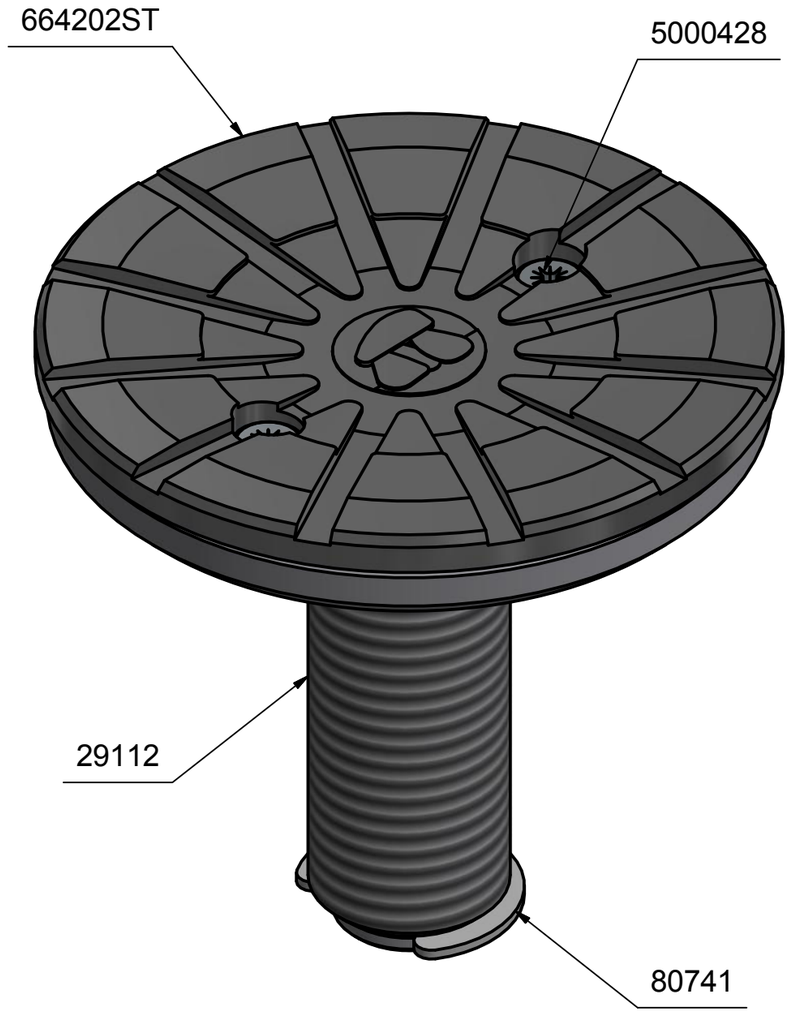

Belasting
max. 875 kg/stuk

UPLIFTING COMPANY AUTOP STENHOJ	DIN ISO 2768 m - K	Blattgröße A3	Maßstab 1 : 2
			Masse 1.43 kg

Schroef-verhoging Ø 120/118/178
Artikel 11023 = 1 stuk

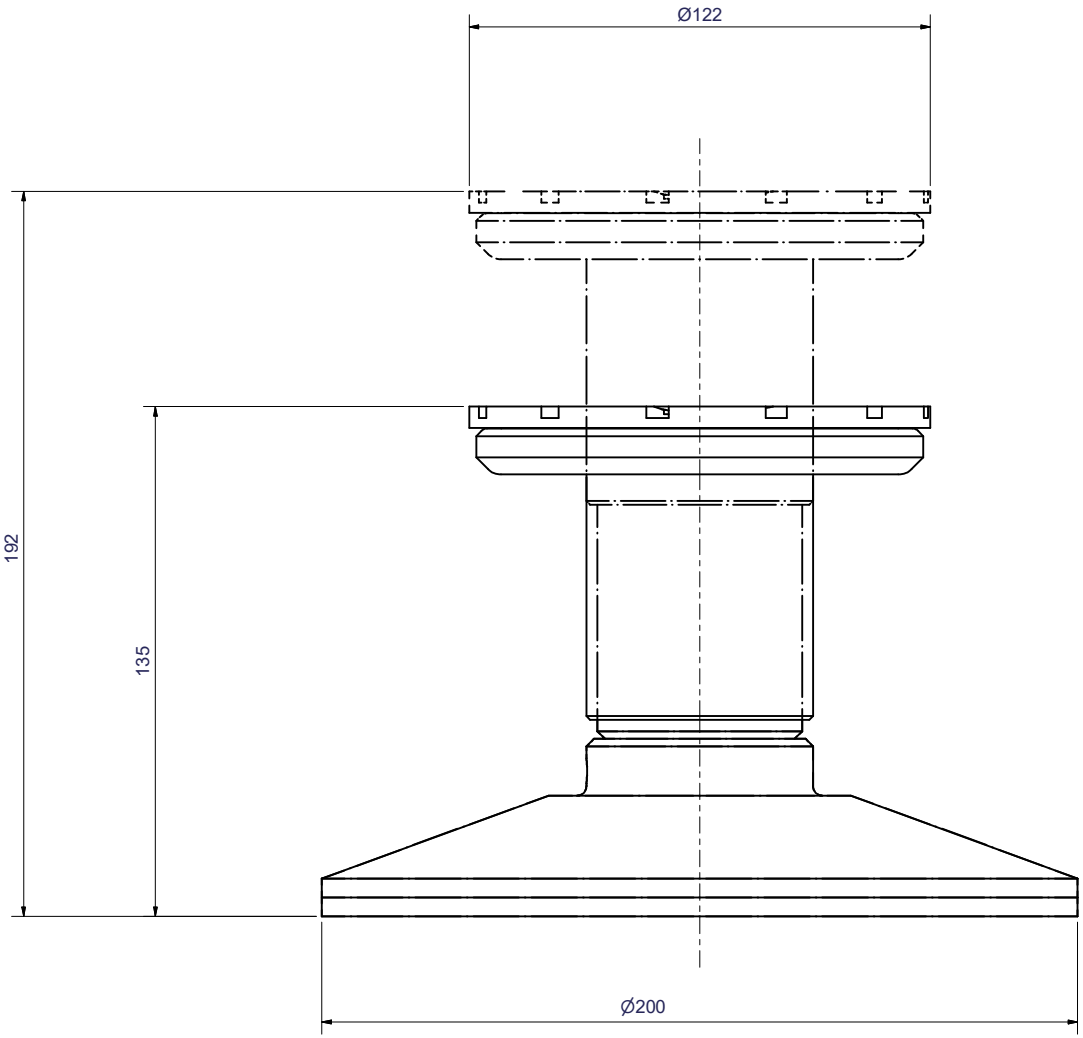

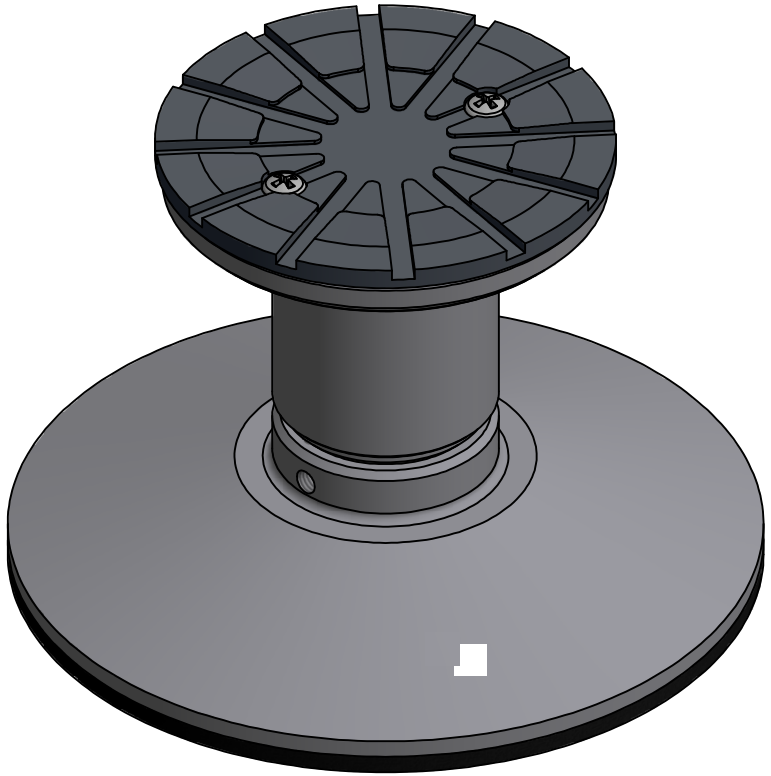

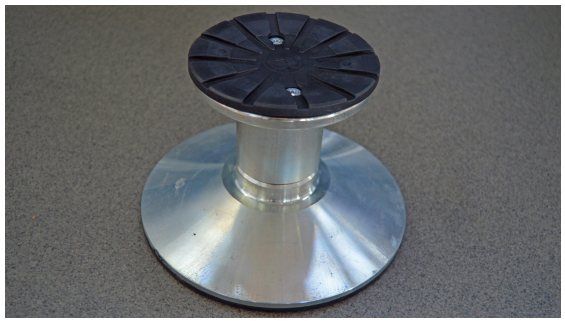

Belasting
max. 1625 kg/stuk

AUTOP STENHOJ (UPLIFTING COMPANY)	DIN ISO 2768 m - K	Oberfläche	Maßstab	Blattgröße A2

Opnamestuk Ø 120/135/195
Artikel 11031 = 1 stuk